JEPSON POWER® GERMANY

Leading Through Innovation

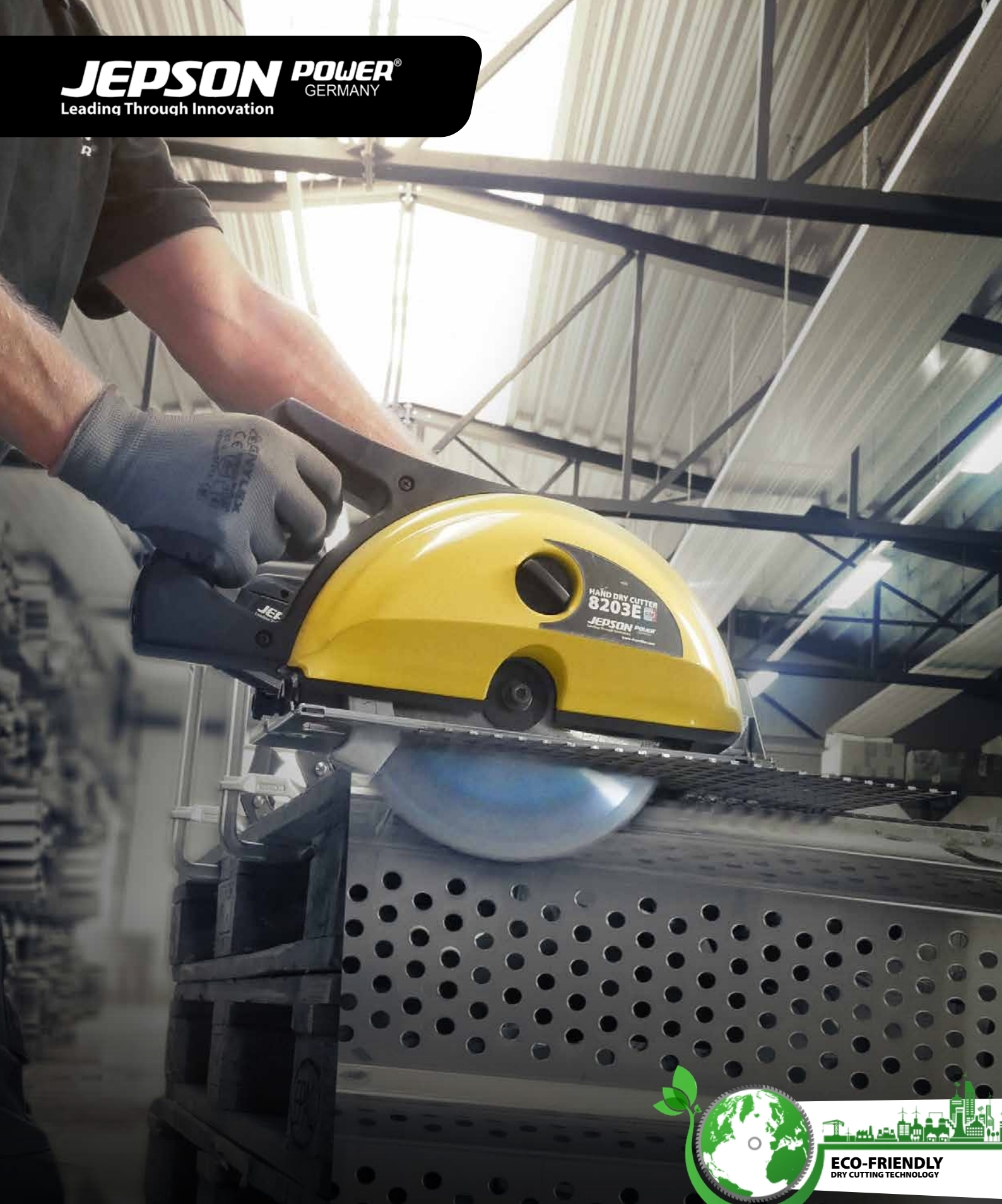

ECO-FRIENDLY
DRY CUTTING TECHNOLOGY

DE CATALOGUS

Jepson Power goes CAS

pagina 18-22

1984 WORLD PREMIERE
THE FIRST DRY CUTTER

Jepson Power
„Leading Through Innovation …“

Sinds 1984 is het leidmotief van Jepson Power, de voorloper van de Dry Cutter-technologie, de constante verbetering van het koudzaagproces voor buizen en profielen in staal, roestvrij staal, aluminium, non-ferro metalen en composietmaterialen, met respect voor het milieu.

DryTech® is ons Merk voor zaagbladen met hardmetalen tanden.
Dankzij onze geavanceerde technologie, hebben DryTech® zaagbladen een kortere zaagcyclus, werken smeermiddelvrij en vrijwel braamvrij.
Hierdoor hebben ze een verlengde levensduur.

We bieden een breed assortiment zaagbladen van diameter 137 mm tot ø 630 mm (speciale afmetingen op aanvraag), met de mogelijkheid tot 5 maal na te slijpen.

Onze afdeling Research & Development biedt ook innovatieve oplossingen, gebaseerd op veeleisende specificaties, zoals bijvoorbeeld:

- NSF-zaagbladen, met een specifieke coating en geschikte hittebehandeling, voor het zagen van roestvrij staal (zie pagina 16)
- De extreem dunwandige, slagvaste LBS-zaagbladen voor accu-machines (zie pagina 14)
- Aanpassing van tandgeometrie volgens de technische gegevens van het te zagen materiaal. Dit garandeert het beste resultaat en langere levensduur in roestvrij staal.
- Lancering van dunwandige zaagbladen, vanaf 0,5 mm dik, om bij het zagen materiaal te besparen
- Geluidsreductie door lasersnijden van groeven die met kunsthars worden gevuld.

Het verbeteren van de productiviteit van geautomatiseerde of semi automatische zaagunits, evenals constructiezagen, zal in de toekomst onze prioriteit hebben, met respect voor het milieu.

Pierre Michiels
Directeur

INHOUD

OVERZICHT 4 - 9
- HM-Zaagbladen 4
- Metaalzaagmachines 6
- Kernboormachines 8

DRYTECH® ZAAGBLADEN 10 - 19
- HM-Zaagbladen voor metaal 10
- HM-Zaagbladen voor akkumachines 14
- HM-Zaagbladen met coating / Slijpservice 16
- Individuele technische vragen & oplossingen 18

DRY CUTTER MACHINES EN BEWEZEN OPLOSSINGEN 20 - 41
- Accuzaagmachines 20
- Afkort- en verstekzagen 24
- Handcirkelzagen 32
- Pneumatische zaagmachines 39

KERNBOORTECHNOLOGIE 42 - 69
- Magpro Kernboormachines 42
- Toebehoor 59
- Afmetingen van de machines 60
- HSS-Co Kernboren 62
- HSS-Co Kernboren met TiN coating 66
- Kernboorsets 68
- HSS verzinkboren 69
- HSS spiraalboren 69

SPECIAALMACHINES VOOR METAAL 70 - 81
- Gatzaagmachine 70
- Tapmachine 72
- Laskantenfreesmachines 74
- Satineer- schuur & polijstmachines 78

PRODUCTTRAINING 82
JEPSON POWER WEBSITE & SOCIAL MEDIA 83

ECO FRIENDLY

Management System ISO 9001:2015

DRYTECH® HM-ZAAGBLADEN - UNIVERSEEL INZETBAAR OP CIRKELZAGEN, AFKORTZAGEN EN VERSTEKZAGEN

DRYTECH® HM-ZAAGBLADEN VOOR AMBACHT EN INDUSTRIE		STANDARD HM-ZAAGBLADEN	HM-ZAAGBLADEN MET SPECIALE COATING
Eco friendly		✓	✓
Diameter zaagblad	mm	160 - 355	230 - 355
Zaagbereik	mm	afhankelijk van de machine	afhankelijk van de machine
Max. zaagsnelheid	m/min	afhankelijk van de diameter van het zaagblad	afhankelijk van de diameter van het zaagblad
Zaagbreedte (voor staal)	mm	2,0 - 3,4	2,0 - 2,2
Boring*		25,4	25,4
Meeneemgaten		klantspecifiek	klantspecifiek
Tanden		32 - 120	48 - 90
Herslijpbaar		✓	✓
Akkumachines		160 - 180	
Coating			✓
Speciale afmetingen op aanvraag		✓	✓
Pagina		12	16

* Andere boringen op aanvraag

HM-ZAAGBLADEN INDUSTRIËLE PRODUCTIE	LBS - IMPACT RESISTANT HM-ZAAGBLADEN	INOX HM-ZAAGBLADEN VOOR AKKUMACHINES
✓	✓	✓
405 - 630 > op aanvraag	137 - 255	137, 150, 165, 203
afhankelijk van de machine	afhankelijk van de machine	afhankelijk van de machine
afhankelijk van de diameter van het zaagblad	afhankelijk van de diameter van het zaagblad	afhankelijk van de diameter van het zaagblad
2,0 - 3,6	1,0 - 1,4	1,5 - 1,7
25,4 - 60	16 - 25,4	20
klantspecifiek	klantspecifiek	klantspecifiek
80 - 210	30 - 66	30 - 54
✓		✓
	137 - 180	137,150 ,165
op aanvraag		
✓	✓	✓
13	14	15

DRY CUTTER ZAGEN		HAND DRY CUTTER 8203E	PREMIUM SUPER DRY CUTTER 9435 T3	PREMIUM DRY CUTTER 9430 T3	DRY MITER CUTTER 9410 ND
Artikelnummer		608295E	600560T3	600520T3	600651
Eco friendly		✓	✓	✓	✓
Motorvermogen	Watt		2.400	2.000	1.500
Spanning		18V	230V/50Hz of 115V/60Hz	230V/50Hz	230V/50Hz
Boring	Ø	25,4 / 20	25,4	25,4	25,4
Onbelast toerentaal	$min^{-1)}$	3.500 min-1	1.400	1.400	1.600
Netto gewicht	kg	5,4	25	23	19
Diameter zaagblad	mm	203	355	305	255
Rond 90° Rond 45°	mm	67 x 6 42 x 6	Ø 140 / in Inox 125 Ø 102	Ø 115 Ø 85	Ø 70 x 4 Ø 60 x 4
Vierkant 90° Vierkant 45°	mm	67 x 67 x 6 42 X 42 x 4 (bevel cut)	125 x 125 80 x 80	100 x 100 85 x 85	70 x 70 x 4 60 x 60 x 4
Rechthoekig 90° Rechthoekig 45°	mm	67 x 6 42 x 4 (bevel cut)	105 x 155 75 x 100	85 x 160 85 x 85	100 x 70 x 4 60 x 60 x 4 (zonder spansysteem)
Hoek 90° Hoek 45°	mm	67 x 67 x 6 42 x 42 x 4 (bevel cut)	125 x 125 80 x 80	100 x 100 85 x 85	70 x 70 60 x 60
Plaat 90° Plaat 45°	mm	10 8 (bevel cut)			
Zaagdiepte 90° Zaagdiepte 45°	mm	67 42 (bevel cut)			
Verstek zagen			90 - 75 - 60 - 45°	90 - 75 - 60 - 45°	-45 - 0 - +45°
Schuin zagen		✓			
Trillingen	m/s^2		1,19	0,53	0,52
Trillingsdempers			✓		
Geluidsdruk	dB(A)	87,3	100	100	100
Afzuiging					✓
Cabel lengte	m		2,5	2,5	2,5
Soft Start		✓			
Druk	bar				
Luchtverbruik	m^3/min				
Luchtaansluiting					
Pagina		21	25	26	31

	SUPER HAND DRY CUTTER 8320	HAND DRY CUTTER 8230N	HAND DRY CUTTER 8200	HAND DRY CUTTER 8230 AIR	SUPER HAND DRY CUTTER 8320 AIR	PIPE DRY CUTTING MACHINE 180 AIR
	608270	608280I	608295	608100	608200	608300Set
	✓	✓	✓	✓	✓	✓
	1.800	1.700	1.700	1.500	1.800	2.400
	230V/50Hz of 115V/60Hz	230V/50Hz of 115V/60Hz	230V/50Hz			
	25,4	25,4	25,4/20	25,4	25,4	20/30
	1.700	2.600	3.700	1.700	1.200	1.800
	8,4	7,1	6,3	8,6	11	12,5
	320	230	203	230	320	160-200
	120 x 6 -	82 x 6 56 x 6	67 x 6 42 x 6	82 x 6 56 x 6	120 x 6 -	300 - 1600 afhankelijk van toebehoor
	120 x 120 x 6 -	82 x 82 x 6 56 x 56 x 4 (schuin zagen)	67 x 67 x 6 42 X 42 x 4 (schuin zagen)	82 x 82 x 6 56 x 56 x 4 (schuin zagen)	120 x 120 x 6 -	
	120 x 6 -	82 x 6 56 x 4 (schuin zagen)	67 x 6 42 x 4 (schuin zagen)	82 x 6 56 x 4 (schuin zagen)	120 x 6 -	
	120 x 120 x6 -	82 x 82 x 6 56 x 56 x 4 (schuin zagen)	67 x 67 x 6 42 x 42 x 4 (schuin zagen)	82 x 82 x 6 56 x 56 x 4 (schuin zagen)	120 x 120 x 6	
	10	10 8 (schuin zagen)	10 8 (schuin zagen)	10 8 (schuin zagen)	10	
	120 -	82 56 (schuin zagen)	67 42 (schuin zagen)	82 56 (schuin zagen)	120 -	
		✓	✓	✓		
	1,4	1,0	1,0	< 2,5	< 2,5	< 2,5
	99,0	88,5	88,5	103,3	95	98,0
	✓				✓	
	5	5	5			
	✓	✓	✓			
				6	6	6
				2	2	3,0
				R 1/2“	R 1/2“	R 3/3“
	33	35	38	39	40	41

MAGPRO MAGNEETBOORMACHINES MADE BY JEPSON POWER		MAGPRO 35 KOMPAKT	MAGPRO 35	MAGPRO 35 ADJUST 1S MAGPRO 35 ADJUST 2S	MAGPRO TP 2000	MAGPRO 40/1S ADJUST SWI-VEL	MAGPRO 40/2S
Artikelnummer		490050	490150	490150 1 490150 2	490190N	490140S	490142
Motorvermogen	Watt	1.100	1.100	1.100	1.100	1.100	1.100
Spanning	Hz	230V/50Hz	230V/50Hz	230V/50Hz	230V/50Hz	230V/50Hz	230V/50Hz
Kernboren max. Ø x L	mm	12 - 35 x 30	12 - 35 x 70	12 - 35 x 110	12 - 35 x 110	12 - 40 x 110	12 - 40 x 110
Spiraalboren max. Ø x L	mm	6 - 11 x 20 Weldon	13 x 110	13 x 140	13 x 110	13 x 140	13 x 140
Draadsnijden max. Ø x L	mm				5 - 22		
Verzinkboren max. Ø	mm		30				30
Spiraalboren onbelast / belast	rpm	650 / 390	620 / 350	450 / 270 730 / 440	550 / 200	450	650 / 405 1100 / 790
Kernboren onbelast / belast	rpm				150 / 90		
Snelheid kernboren 1 onbelast / belast	rpm	650 / 390	620 / 350	450 / 270	550 / 330	450	1100 / 790
Snelheid kernboren 2 onbelast / belast	rpm			- 730 / 440			650 / 405
Snelheid kernboren 3 onbelast / belast	rpm						
Snelheid kernboren 4 onbelast / belast	rpm						
L / R rotatie					auto reverse tap		
Slag	mm	35	80	85 - 230	150	85 - 200	165
Gereedschapsopname		Weldon 19	Weldon 19	Weldon 19	Weldon 19	Weldon 19	Weldon 19
Quick Release		✓	optionaal	✓		✓	
Magneetkracht	N	15.000	15.000	17.000	15.000	10.500	17.000
Magneetoppervlakte	mm	165 x 80	165 x 80	175 x 90	165 x 80	158 x 76	175 x 85
Swivel Base						✓	
Koelvloeistof		extern	geïntegreerd, automatisch	geïntegreerd, automatisch	geïntegreerd, automatisch	geïntegreerd, automatisch	geïntegreerd, automatisch
Netto gewicht	kg	10	12	14 15	13,7	12	13
Druk	bar						
Luchtverbruik							
Luchtaansluiting							
Pagina		45	46	43	36	44	49

MAGPRO 50/2S	MAGPRO 50/2S ADJUST	MAGPRO 75/4S	MAGPRO 75/4S SWIVEL BASE	MAGPRO 80/4S	MAGPRO 120/4S	MAGPRO 52 AIR
490170	490170 2	490160	490160S	490184	490100	490000
1.800	1.100	1.800	1.800	1.600	2.000	1.000
230V/50Hz	230V/50Hz	230V/50Hz	230V/50Hz	230V/50Hz	230V/50Hz	230V/50Hz
12 - 50 x 70	12 - 50 x 110	12 - 75 x 70	12 - 75 x 70	12 - 80 x 110	12 - 120 x 70	12 - 52 x 110
16 x 110	13 x 140	16 x 110 / 32 MK3	16 x 110 / 32 MK3	16 x 110 / 32 MK3	16 x 110 / 32 MK3	13 x 140
		3 - 22	3 - 22		3 - 22	
50		55	55	55	63	
500 / 300	450 / 170	530 / 310	530 / 310	660 / 365	450 / 140	400 / 200
		210 / 120	210 / 120		120 / 35	
380 / 230	300 / 180	210 / 120	210 / 120	190 / 105	120 / 35	400 / 200
500 / 300	450 / 170	270 / 160	270 / 160	300 / 165	220 / 70	
		410 / 290	410 / 290	420 / 230	250 / 80	
		530 / 310	530 / 310	660 / 365	450 / 140	
		✓	✓		✓	
100	85 - 230	100	100	85 - 270	100	260
Weldon 19	Weldon 19	Weldon 19/32, MK3	Weldon 19/32, MK3	Weldon 19/32, MK3	Weldon 19/32, MK3	Weldon 19
optionaal	✓			optionaal	✓ (Weldon 19)	
32.000	17.000	32.000	32.000	17.000	32.000	8.000
200 x 100	175 x 90	200 x 100	200 x100	220 x 110	200 x 100	216 x 86
			✓			
geïntegreerd, automatisch	geïntegreerd, automatisch	geïntegreerd, automatisch	geïntegreerd, automatisch	geïntegreerd, automatisch	geïntegreerd, automatisch	automatisch, extern
22,9	15	24,8	27	24	30	21,5
						6
						1,8
						R 3/8“I
50	51	52	53	55	57	58

ECO-FRIENDLY
Milieuvriendelijk
door Dry Cutting-Technologie

Onderzoek en ontwikkeling

Laseren van de segmenten

Solderen van de hardmetalen tanden

Slijpen van het zaagblad

DRYTECH®- HARDMETALEN ZAAGBLADEN VOOR METAAL
droog - snel - bijna braamvrij

Hardmetalen of cermet getipte zaagbladen zijn voor high-speed stationaire, semi-, en volautomatische zaagunits geschikt!

Snel zagen, bijna braamvrij en zonder koelvloeistof van buizen en profielen uit:
Staal, inox, kunststoffen, composiet materialen, aluminium en andere non-ferro metalen.

DryTech® HM-zaagbladen kunnen verschillende materialen en vormen zagen door een groot aantal verschillende geometrieën: bekleding, buizen, afdichtingsprofielen, sandwichelementen, composieten, raamprofielen, ventilatieprofielen, enz. De speciale tandvorm garandeert een perfect zaagoppervlak en een lange levensduur van de zaagbladen.

- Milieuvriendelijk dankzij droogzaagtechnologie
- Kortste cyclustijden dankzij hoge zaagsnelheid
- Materiaalbesparend door dunzaagtechnologie
- Wanddiktes vanaf 0,5 mm
- Flexibele toepassing in verschillende materialen en vormen
- Lasergleuven gevuld met kunsthars verminderen het geluidsniveau
- Zeer hoge duurzaamheid
- Uitstekende zaagkwaliteit
- Tot 5 keer herslijpbaar

Trilling tijdens het zagen:

Jepson Power zaagblad

Conventionele zaagbladen

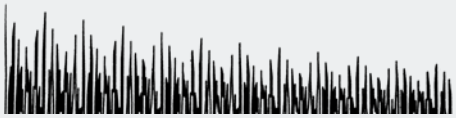

Hittebehandeling voor verharding

Continue kwaliteitscontrole

DRYTECH® HIGH-SPEED HARDMETALEN ZAAGBLADEN VOOR METAAL VOOR AMBACHT & INDUSTRIE

Ø [mm]	Boring	Zaagbreedte	Tanden	Max. rpm	Applicatie	Artikel-Nr.
137	20	1,50	30	4.000	inox	72113730I
150	20	1,50	42	4.000	inox	72115042I
160	30*	1,80	32	4.200	staal	72016032
165	20	1,70	48	4.000	inox	72116548I
180	20	1,85	36	4.000	staal	72118036
180	20	1,60	48	4.000	staal	72118048S
180	20	2,00	48	4.000	staal & inox	72118048YS
192	20	1,85	48	4.000	staal (dun)	719248
192	20	1,85	48	4.000	aluminium	719248A
192	20	1,85	70	4.000	platen	719270
200	30*	1,90	40	3.800	staal	72020040
200	30*	1,90	60	3.800	staal (dun)	72020060
203	25,4	1,90	42	3.800	inox	72120342I
203	25,4	1,90	48	3.800	aluminium	72120048A
203	25,4	1,70	54	3.800	inox (accuzagen)	72120354I
203	25,4	1,90	70	3.800	staal (dun)	72120070
210	30*	2,00	42	3.600	staal	72021042
210	30*	2,00	64	3.600	staal (dun)	72021064
230	30*	2,00	48	3.000	staal	72023048
230	30*	2,00	60	3.000	aluminium	72023060
230	30*	2,00	68	3.000	staal (dun)	72023068
230	25,4	2,00	48	3.000	staal	72123048
230	25,4	2,00	48	3.000	staal & inox	72123048I
230	25,4	2,00	60	3.000	aluminium	72123060
230	25,4	2,00	68	3.000	staal (dun)	72123068
230	25,4	2,00	84	3.000	platen	72123084
255	25,4	2,00	60	2.200	staal	600598
255	25,4	2,00	66	2.200	staal (dun)	600654
255	25,4	2,20	80	2.200	aluminium	600655A
305	25,4	2,20	60	1.800	staal	600530
305	25,4	2,20	60	1.800	staal & inox	600530 40
305	25,4	2,20	60	1.800	gietijzer	600535
305	25,4	2,20	80	1.800	staal (dun)	600540
320	25,4	2,20	84	1.800	staal	608276
320	25,4	2,20	72	1.800	staal (dick)	608278
355	25,4	2,20	120	1.800	staal & inox (dun)	600512I
355	25,4	2,20	90	1.800	staal & inox	600570
355	25,4	2,20	72	1.800	staal & inox	600580
355	25,4	2,20	60	1.800	staal & inox	600590
355	25,4	2,20	60	1.800	gietijzer	600591
355	25,4	2,20	66	1.800	staal	600595
355	25,4	3,40	96	3.500	aluminium	600594

* Reduceer ringen 30/25, 30/20, 30/16, in leveringsomvang inbegrepen

ECO-Friendly
Onze DryCutting-technologie elimineert de behoefte aan smeermiddelen. Zagen met onze zaagbladen is daarom bijzonder milieuvriendelijk.

Hardmetalen zaagbladen zagen snel, bijna braamvrij en zonder koelvloeistof:

- Staal
- Non-ferro metalen
- Kunststoffen
- Composiet materialen
- Inox

Universeel inzetbaar op cirkelzagen, afkort- en verstekzagen

- Zeer lange standtijd √
- Uitstekende zaagwaliteit √
- Korte zaagtijden √
- Dunwandig √
- Geluidsarm √
- Kan tot 5 keer worden bijgeslepen √

Technische specificaties

Diameter zaagblad	137 - 355 mm
Max. Zaagsnelheid	1.800 - 4.200 rpm
Zaagbreedte (voor staal)	1,50 - 2,20 mm
Meeneemgaten	Klantspecifiek

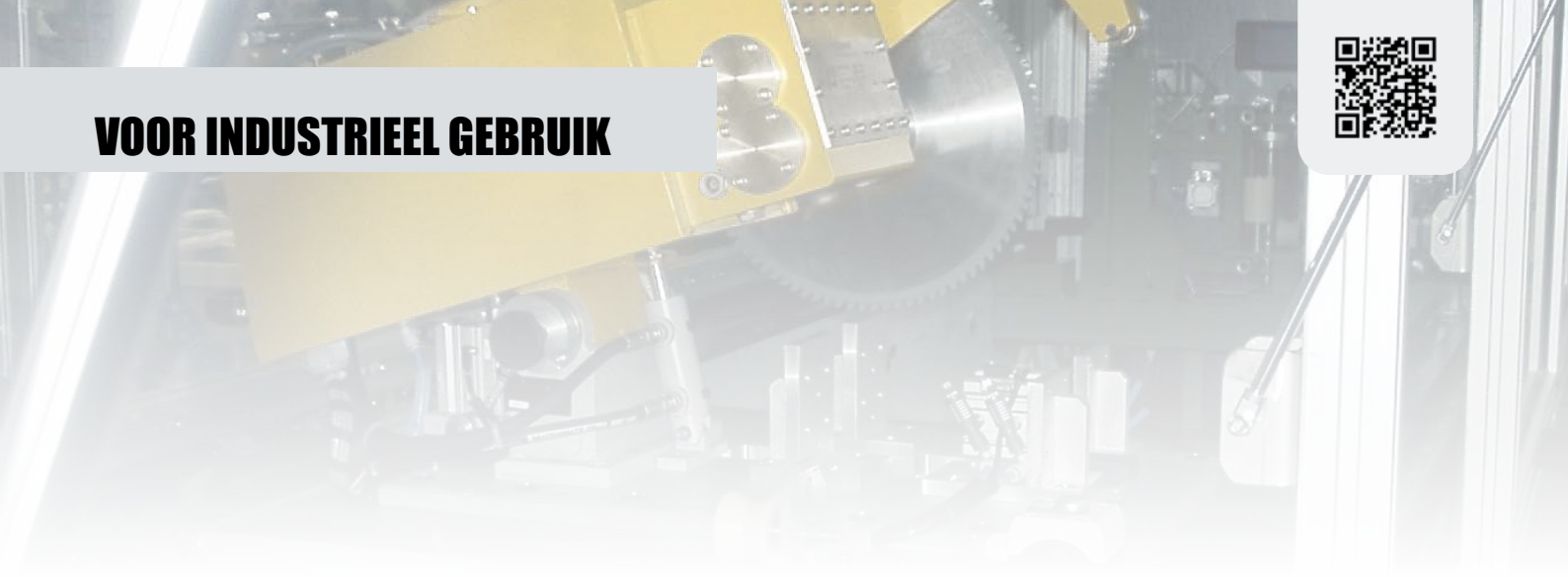

VOOR INDUSTRIEEL GEBRUIK

Hardmetalen of cermet getipte zaagbladen zijn voor high-speed stationaire semi- en volautomatische zaagunits geschikt!

Snel zagen, bijna braamvrij en zonder koelvloeistof van buizen en profielen.

- **Staal**
- **Inox**
- **Kunststoffen**
- **Composiet materialen**
- **Aluminium en andere non-ferro metalen**

- Langste standtijd √
- Uitstekende zaagkwaliteit √
- Korte zaagcycli √
- Dunwandig √
- Geluidsarm √
- Kan tot 10 keer worden bijgeslepen √
- Lage instelkosten √
- Kostenefficient √

Ø [mm]	Boring [mm]	Zaagbreedte [mm]	Tanden	Artikelnummer
405	25,4	2,5	80	4050800002
405	25,4	2,5	102	4051021003
455	50,0	3,4	100	4551000002
455	50,0	3,4	120	4551201003
560	50,0	3,6	120	5601200002
560	50,0	3,6	132	5601321003
560	50,0	3,6	180	5601801004
630	60,0	4,0	140	6301400002
630	60,0	4,0	150	6301501003
630	60,0	3,6	210	6302100003

***Speciale afmetingen op aanvraag**

Technische gegevens	
Zaagbladdiameter	405 - 630 mm
Zaagbereik	Ø 6 - 240 mm
Max. zaagsnelheid	1.800 m/min
Max. zaagbladvoeding	6.000 mm/min
Zaagbreedte	2,5 - 4,0 mm
Boring	Klantspecifiek
Meeneemgaten	Klantspecifiek

LBS SCHOKRESISTENTE ZAAGBLADEN VOOR METAAL

Optimaal zagen van metalen rasters en rooster, trapeziumplaten, kabelgoten, rolgordijnbuizen etc.

Met 1.0 tot 1.5 mm zijn LBS-zaagbladen veel dunner dan conventionele zaagbladen. Daarom zagen LBS-zaagbladen materiaal besparend, efficiënter en sneller.

Ø [mm]	Zaagbreedte	Bladdikte	Boring	Tanden	max. Toerental	Artikel-Nr.	Voor machine
137	1,0	0,8	20	30	4500 rpm	72213730	Bosch, Milwaukee, Makita etc.
150	1,2	0,94	20	34	4500 rpm	72215034	Makita, Milwaukee etc.
165	1,2	0,94	20	40	4200 rpm	72216540	Metabo, Milwaukee, Hikoki, Hilti
180	1,2	0,94	20	48	4000 rpm	72218048	Flex, Hitachi, Makita, Rexon, Hilti etc.
184	1,2	0,94	16	48	4000 rpm	72218448	Bosch, Dewalt, Makita, Milwaukee
192	1,2	0,94	20	48	4000 rpm	72219248	Jepson Power HDC 8219
203	1,2	0,94	25,4/30	48	3800 rpm	72220348	AEG, Bosch, Jepson Power etc.
230	1,4	1,2	25,4	60	3000 rpm	72223060	Jepson Power HDC 8230N
255	1,5	1,2	25,4	66	2200 rpm	72225566	Jepson Power DMC 9410ND

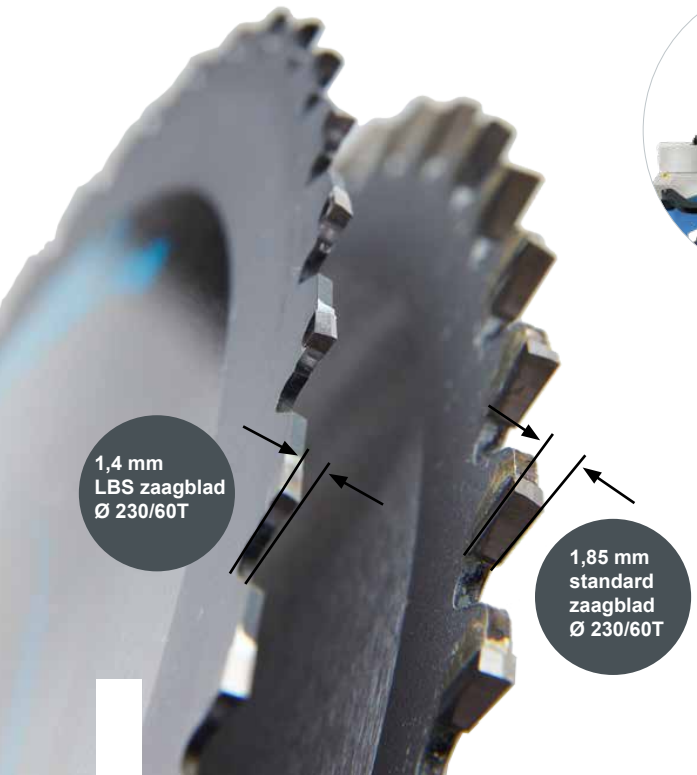

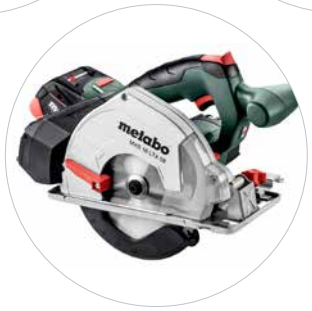

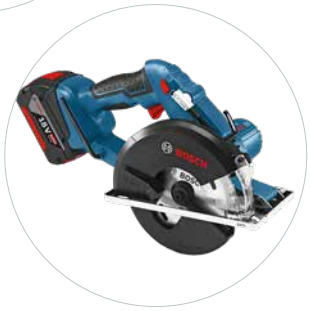

HM-ZAAGBLADEN VOOR INOX SPECIAAL VOOR ACCUZAAGMACHINES

Algemene voordelen:

- Uitstekende zaagkwaliteit
- Weinig vonkvorming door geringe wrijving
- Hoge standtijd
- Geen beschadiging aan het materiaal
- Materiaal besparend, efficient, en snel
- Milieu vriendelijk zonder koeling
- Hoge accustandtijd door innovative vertanding

Ø [mm]	Zaagbreedte	Bladdikte	Boring	Tanden	max. Toerental	Artikel-Nr.	Voor machine
137	1,5	1,3	20	30	4000 min^{-1}	72113730I	Bosch, Milwaukee, Makita etc.
150	1,5	1,3	20	42	4000 min^{-1}	72115042I	Makita, Milwaukee etc.
165	1,7	1,4	20	48	4000 min^{-1}	72116548I	Metabo, Milwaukee, Hikoki, Hilti
203	1,7	1,4	20	54	3800 min^{-1}	72120354I	Jepson Power 8203E

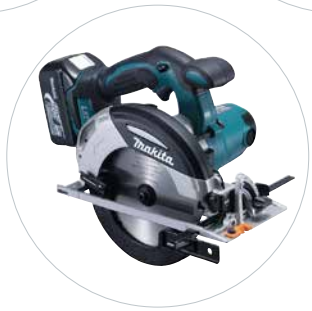

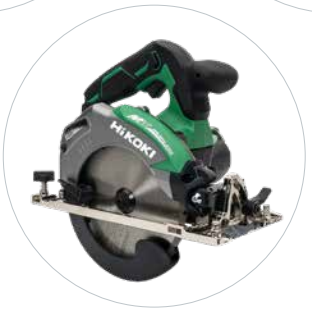

The brand names used by the respective companies are subject to general trademark, trademark or patent protection.

Universeel inzetbaar op alle conventionele accu-zaagmachines!

NSF-COATED HARDMETALEN ZAAGBLADEN SPECIAAL VOOR INOX

COATING VAN NSF ZAAGBLADEN

Een titanium aluminium chroom nitride coating, voor speciale toepassingen voor het zagen van materiaal die de neiging heeft te kleven.
De zilverkleurige coating heeft een hoge hardheid en een hoge weerstand tegen oxidatie.
Voordelen bij verwerking van Al en non-ferro legeringen.
De NSF zaagbladen met een diameter van Ø 230 mm t / m Ø 355 mm zijn geschikt voor het zagen inox staal in de voedings- en bouwsector.

ALGEMENE VOORDELEN

- Zagen van roestvrij staal
- Tot 3 keer langere standtijd
- Geen aantasting van materialen
- Geringere wrijving
- Lagere kosten per zaagsnede dan standaard zaagblad

Specificaties	
Material	titan aluminium chrom nitrid, AlTiCrN (gestapelt)
Microhardheid HV 0,05	3.000 +/- 30
Wrijvingscoëfficiënt tegen staal 100Cr6	0,4
Maximaal werktemperatuur	800° C / 1.470°F
Dikte	2 - 4 µm

Assortiment NSF coated zaagbladen (speciale afmetingen op aanvraag)

Ø [mm]	Boring	Zaagbreedte	Tanden	Artikel-Nr.	Applicatie
355	25,4*	2,20	90	600570NSF	food & construction
255	25,4	2,00	66	600654NSF	food & construction
230	25,4	2,00	48	72123048NSF	food & construction
320	25,4	2,20	84	608276NSF	food & construction

* met Meeneemgaten (4/11/TK 55 mm)

COATING INSTALLATIE VOOR ONZE NSF-ZAAGBLADEN

HERSLIJP DIENST

Herslijpen van zaagbladen met hardmetalen tanden
Wij bieden service aan voor het herslijpen en vervangen van hardmetalen tanden.

Stuur de te slijpen zaagbladen naar het volgende adres:
Jepson Power GmbH
Slijpafdeling
Ernst-Abbe-Strasse 5
52249 Eschweiler, Duitsland

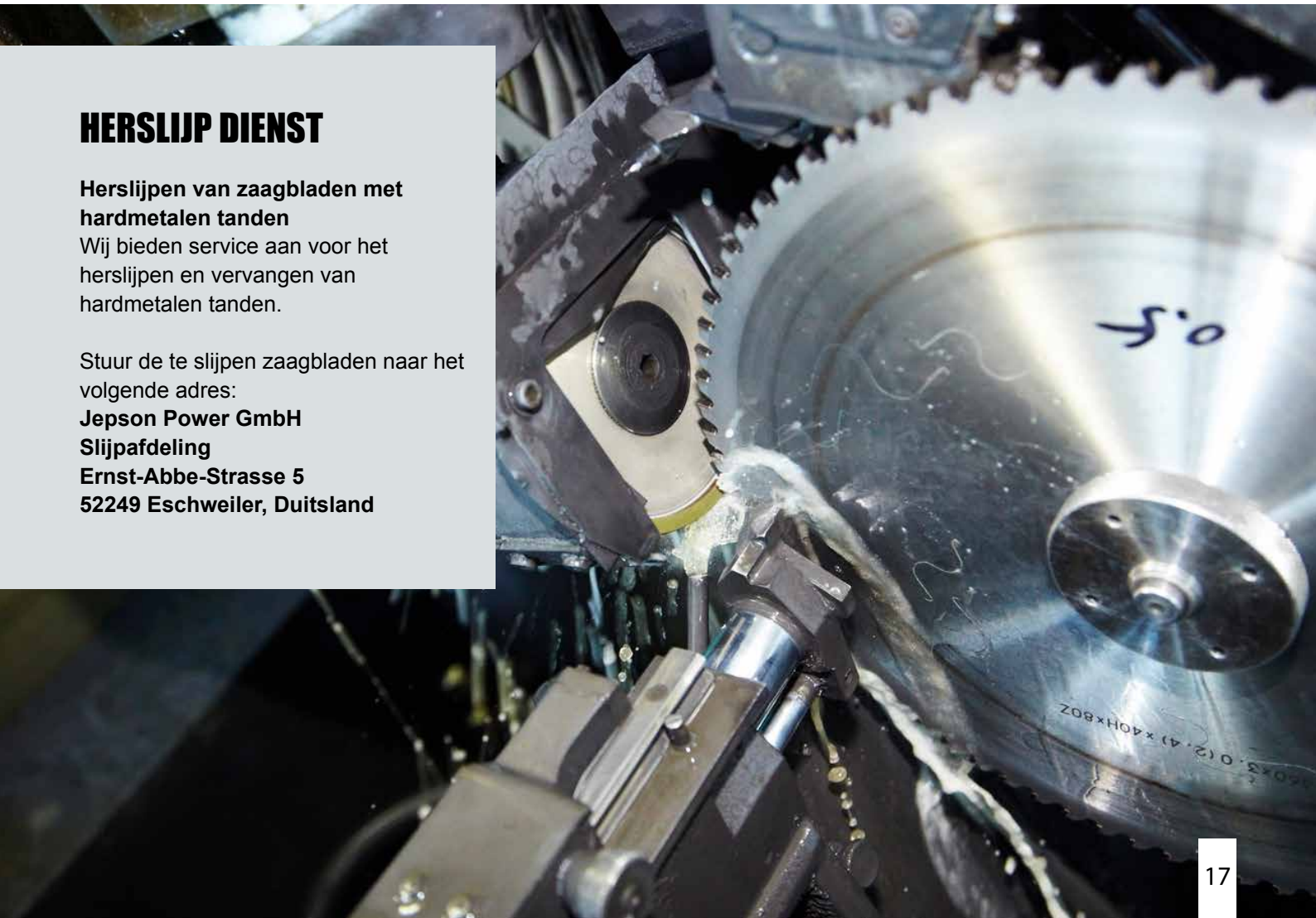

EEN ZAAGBLAD VOOR ELK PROJECT

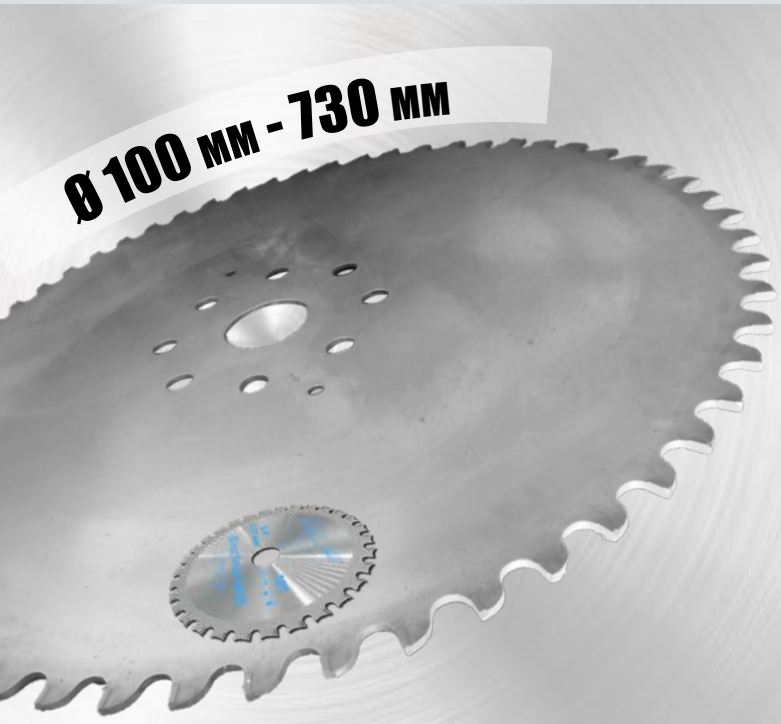

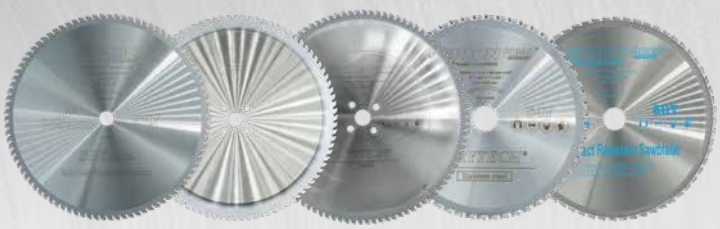

HARDMETALEN ZAAGBLADEN VAN Ø 100 MM TOT Ø 730 MM

Jepson Power heeft het grootste assortiment hardmetalen zaagbladen voor metaalbewerking!
Door de hoge zaagsnelheid worden de cyclustijden aanzienlijk verkort en wordt materiaal bespaard dankzij de dunwandige snijtechnologie. De geometrie van de HM-tanden is aangepast aan het te snijden materiaal. De speciale tandvorm garandeert een perfecte zaagsnede en een lange levensduur van de zaagbladen.

AANGEPASTE ZAAGBLADEN

Heeft u in ons assortiment geen geschikt zaagblad gevonden? Geen probleem!
Stuur ons een aanvraag via onze website!

Jepson Power produceert sinds 1984 op maat gemaakte zaagbladen voor metaalbewerking en zal met u samenwerken om het perfecte zaagblad voor uw project te ontwikkelen.

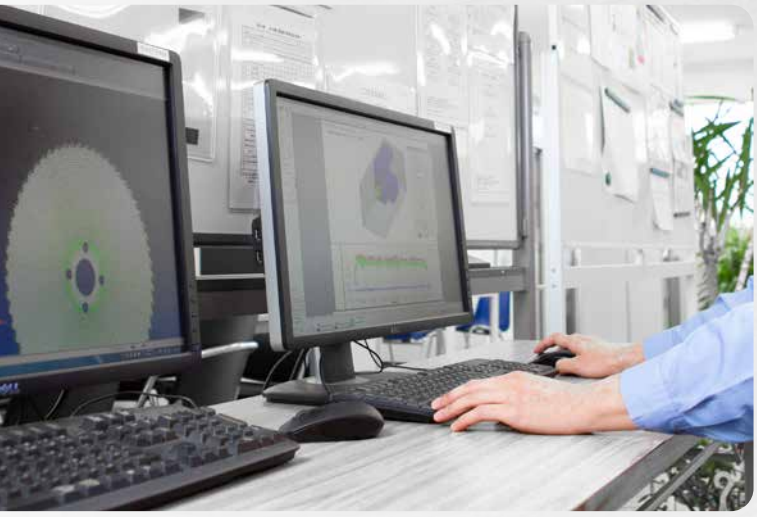

Voor het snel en braamvrij zagen van metalen buizen, platen en profielen zonder koelmiddel op high-speed stationaire half- en volautomatische machines en draagbare zaagmachines hebben wij al een groot aantal op maat gemaakte hardmetalen zaagbladen ontwikkeld.

Of het nu gaat om staal, roestvrij staal, kunststof, composietmaterialen, aluminium of andere non-ferro metalen - wij vinden de oplossing voor uw project!

INDIVIDUELE TECHNISCHE VRAGEN & OPLOSSINGEN

U KUNT DEZE QR-CODE SCANNEN OM TOEGANG TE KRIJGEN TOT HET FORMULIER OP ONZE WEBSITE.

U kunt het ook openen via de volgende link:
https://www.drycutter.com/individuelle-loesungen

U kunt ook onderstaand formulier scannen en naar ons opsturen.
info@jepson.de

	Machine							
Fabrikant								
Maschine aanduiding								
Maschinentype	☐	Handmatig	☐	Halfautomatisch	☐	Volautomatisch	☐	
Snelheid					☐	Variabel	☐	vaste snelheid
Voer	☐	Handmatig	☐	Automatisch	☐			
Klemsysteem	☐	Handmatig	☐	Hydraulisch	☐	Pneumatisch	☐	
Aanvullend								

	Zaagblad
Type zaagblad	

	Materiaal
Materiaal (ijzer, RVS, ...)	
Afmetingen	
Zaaghoek	

	Contact
Naam	
Bedrijf	
E-Mail	
Telefoon	
Onderwerp	
Bericht	

CAS
ECO-FRIENDLY
Milieuvriendelijk
door Dry Cutting-Technologie
HAND DRY CUTTER
8203E
AA

HAND DRY CUTTER 8203E CORDLESS

MADE IN GERMANY

CAS CORDLESS ALLIANCE SYSTEM

Accu-metaalcirkelzaag van Jepson Power voor snel en braamvrij zagen van plaatwerk, roosters, sandwichpanelen etc. zonder koelmiddel

- Het gebruik van smeermiddelen is niet meer nodig dankzij onze DRY CUT-TECHNOLOGIE
- Ideaal voor het zagen van staal, plaatstaal, sandwichpanelen, metalen platen, buizen en profielen van staal, non-ferro materialen en composieten
- Uitgerust met een Ø 203/48T hardmetalen „LBS impact resistant“ zaagblad voor maximale levensduur en kwaliteit
- Spaanopvanger voor schoon werk

Leveringsomvang:
- transportkoffer
- Ø 203/48T hardmetalen „LBS impact resistant“ zaagblad
- 2 krachtige batterijen 18V LiHD 5.5A
- Air-cooled LiHD snellaadstation
- 2 adapters voor geleiderail

Ideaal voor het zagen van plaatwerk, roosters en sandwichpanelen tot 67 mm

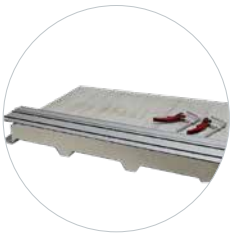

Optioneel: geleiderail 1.400 mm met 2 snelspanners 608275SET

Diepte-instelling met schaal

Chip opvangbak

CAS - Systeem

Spanning	Onbelast toerental	Netto gewicht	Zaagblad diameter	Boring
18 V	3.500 min^{-1}	5,4 kg	Ø 203 mm	Ø 25,4/20

HDC 8203E | Koffer | 2x batterijen | oplader	Art.Nr.
met Ø 203 / 48T HM-zaagblad „LBS - impact resistant“	608295E
met Ø 203 / 48T HM-zaagblad „LBS impact resistant“ + geleide-rail 1.400 met 2 snelspanners	608295ESET
HM-Zaagbladen	**Art.Nr.**
Ø 203 / 48T HM-zaagblad „LBS - impact resistant“	72220348
Ø 203 / 54T HM-zaagblad voor inox	72120354I
Toebehoor	**Art.Nr.**
krachtige batterij 18V LiHD 5.5A	608295EB
Air-cooled LiHD snellaadstation 230V	608295EC2
Air-cooled LiHD snellaadstation 110V	608295EC1
geleiderail 1.400 mm met 2 snelspanners	608275SET
Adapter set (2 stk.)	608275A
Connector voor extra geleiderail	608275B

Maximaal zaagbereik in mm		
	90°	**45° (schuin zagen)**
Rond	67 x 6	42 x 4
Vierkant	67 x 67 x 6	42 x 42 x 4
Rechthoekig	67 x 6	42 x 4
Plat	10	8
Zaagdiepte	67	42

Jepson Power goes CAS

CORDLESS ALLIANCE SYSTEM

ABOUT CAS CORDLESS ALLIANCE SYSTEM

CAS (Cordless Alliance System) is een merkoverschrijdende batterijalliantie.
In de zomer van 2018 is CAS gestart met negen elektrisch gereedschap- en machinefabrikanten uit verschillende gebieden.

Momenteel maken de bedrijven Metabo, Rothenberger, Mafell, Eisenblätter, Collomix, Haaga, Electrostar (Starmix), Eibenstock, Steinel, Rokamat, Elried/edding, Birchmeier, fischer, Prebena, Cembre, Pressfit, Jöst schuurmiddelen, Gesi-pa, Trumpf, Monti, Baier, Scangrip, Cemo, ITH Schraubtechnik, Spewe, Lamello en Jepson Power deel uit van CAS.

Binnen dit in de branche uniek accusysteem zijn alle machines van de CAS-merken 100% accu-compatibel en naar wens te combineren.

Op basis van de krachtige LiHD-accutechnologie combineert CAS de meest uiteenlopende beroepen onder één dak en biedt zo professionele gebruikers de vrijheid om flexibel ver van het stopcontact te werken met standaard- en speciale producten van verschillende fabrikanten.

Meer over CAS op www.cordless-alliance-system.de

ECO-FRIENDLY
Milieuvriendelijk
door Dry Cutting-Technologie

PREMIUM SUPER DRY CUTTER 9435

THE BESTSELLER

Metaalzaagmachine van Jepson Power voor snel en bijna braamvrij zagen van metalen buizen en profielen zonder koeling

- Machine voor het zagen van buizen en profielen ook in roestvrij staal, staal, lichtmetaal, kunststof, non-ferro en samengestelde materialen
- 2 zaagblad geleiders voor een betere zaagsnede en langere standtijd van het zaagblad
- Sterk motorkoppel voor continue werken
- Gepatenteerde snelspaninrichting voor verstekzagen met 90-75-60-45 graden
- Geleverd met Ø 355/90T HM-zaagblad
- Optionele montagestandaard met gegradueerde lengte aanslag voor een comfortabele en veilige werkomgeving
- CE-gecertificeerd

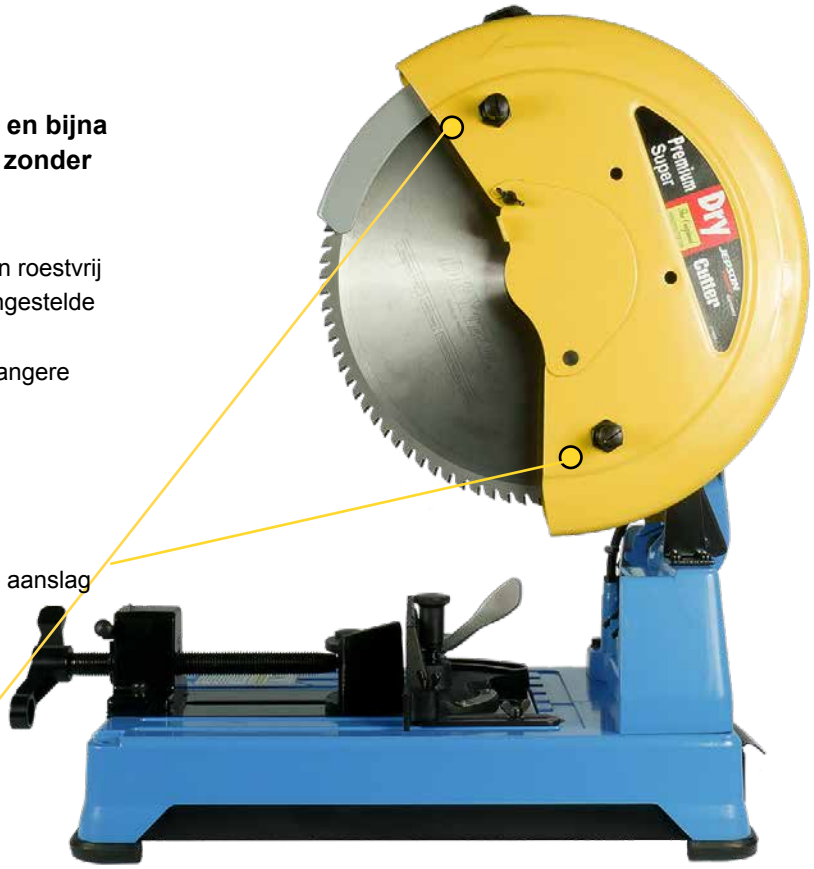

TWEE TRILLINGSDEMPERS ZORGEN VOOR HOGE ZAAGKWALITEIT EN LEVENSDUUR

„K“ SPANINRICHTING VOOR VIERKANTE BUIZEN
Voor een veiliger en stabieler zaagproces (inbegrepen)

QUICK RELEASE QUICK RELEASE SYSTEEM
Maakt nauwkeurig en efficiënt klemmen mogelijk

PARALLEL STOP
Verhoogde stabiliteit - vergemakkelijkt het zagen van korte materialen

VERSTEKSNEDEN KUNNEN ZONDER GEREEDSCHAP WORDEN AANGEPAST van 90-75-60-45 °

CHIP COMPARTIMENT
Voor een proper werkplek

Motorvermogen	Spanning	Onbelast toerental	Netto gewicht	Zaagblad diameter	Boring
2.400 W	230V/50Hz of 115V/60Hz	1.400 min $^{-1}$	25 kg	Ø 355 mm	Ø 25,4

Premium Super Dry Cutter 9435	Artikel-Nr.
met 355/90T zaagblad 230V	600560T3
met 355/90T zaagblad 115V	600560UST3

Toebehoor (zie pagina 21)	Artikel-Nr.
Montagestandaard voor PSDC 9435	600526T3
Thinfix - klemsysteem voor open profielen	600546
Excentrisch klemsysteem voor dunne profielen	609910
„K“ spaninrichting voor vierkante buizen (inbegrepen)	1209471

Maximaal zaagbereik in mm		
	90°	45°
Rond	140 / Inox 125	102
Vierkant	125 x 125	80 x 80
Rechthoekig	105 x 155	75 x 100

HM-Zaagbladen	Artikel-Nr.
355/90Z voor inox - coated bouw & levensmiddelen	600570NSF
355/120Z voor inox - heel dunne materialen	600512I
355/90Z voor inox - dunne materialen	600570
355/72Z voor inox	600580
355/60Z voor inox - dikke materialen	600590
355/60Z voor gietijzer	600591
355/66Z voor koolstofstaal	600595
355/96Z voor aluminium	600594

PREMIUM DRY CUTTER 9430
THE ORIGINAL

De optimale draagbare machine voor bouw- en werkplaats

- Machine voor het zagen van buizen en profielen uit staal, lichtmetaal, kunststof, nonferro en samengestelde materialen
- Koelvloeistof en handmatig ontbramen onnodig
- Sterk motorkoppel voor continue werken
- Gepatenteerde snelspaninrichting voor verstekzagen met 90-75-60-45 graden
- Geleverd met Ø 305/60T zaagblad
- Optionele montagestandard met gegradueerde lengte aanslag voor een comfortabele en veilige werkomgeving
- CE-gecertificeerd

QUICK RELEASE QUICK RELEASE SYSTEEM
Maakt nauwkeurig en efficiënt klemmen mogelijk

PARALLEL STOP
Verhoogde stabiliteit - vergemakkelijkt het zagen van korte materialen

VERSTEKSNEDEN KUNNEN ZONDER GEREEDSCHAP WORDEN AANGEPAST van 90-75-60-45 °

CHIP COMPARTIMENT
Voor een proper werkplek

Motorvermogen	Spanning	Onbelast toerental	Netto gewicht	Zaagblad diameter	Boring
2.200 W	230V/50Hz	1.400 min $^{-1}$	23 kg	Ø 305 mm	Ø 25,4

Premium Dry Cutter 9430	Artikel-Nr.
met 305/60T zaagblad 230V	600520T3

Toebehoor (zie pagina 21)	Artikel-Nr.
Montagestandaard voor PDC 9430	600526T3
Thinfix - klemsysteem voor open profielen	600546
Excentrisch klemsysteem voor dunne profielen	609910
„K“ spaninrichting voor vierkante buizen	1209471

Maximaal zaagbereik in mm		
	90°	**45°**
Rond	115	85
Vierkant	100 x 100	85 x 85
Rechthoekig	85 x 160	85 x 85

HM-Zaagbladen	Artikel-Nr.
305/60Z voor staal, non-ferro en samengestelde materialen	600530
305/60Z voor staal & inox	600530 40
305/60Z voor gietijzer	600535
305/80Z voor dunne buizen en profielen	600540

TOEBEHOOR VOOR PDC 9430 & PSDC 9435

BANKSCHROEF MET SNELSPANSYSTEEM

Voor seriesnedes met constante diameter of maat
Artikel-Nr. 1501128

Versnelt het opspanproces aanzienlijk voor seriesnedes

EXCENTRISCH KLEMSYSTEEM

Voor dunne profielen
Artikel-Nr. 609910

Vereenvoudigt het vastklemmen van dunwandige profielen. Omdat de klemdruk wordt uitgeoefend door twee afzonderlijke systemen, is vervorming van het werkstuk niet mogelijk.

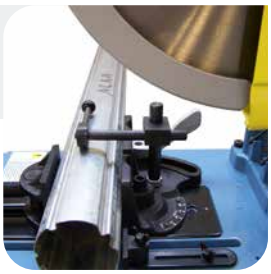

THINFIX - KLEMSYSTEEM

Voor open profielen
Artikel-Nr. 600546

Voorkomt dat het materiaal trilt tijdens het opspannen. Het resultaat is een verbetering van het zaagoppervlak en een verlenging van de levensduur van de machine.

„K“ SPANINRICHTING

voor vierkante buizen
Artikel-Nr. 1209471

„K“ spaninrichting voor vierkante buizen.
Voor een veiliger en stabieler zaagproces.
Inbegrepen bij de Premium Super Dry Cutter 9435T3.

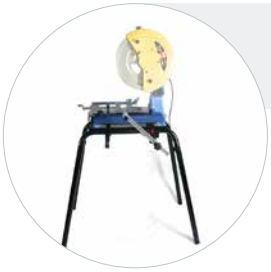

MONTAGESTANDAARD

Artikel-Nr. 600526T3

Montagestandaard met lengteaanslag voor comfortabel en veilig werken. Verstelbare materiaalsteun, stop met geïntegreerde schaalverdeling, verstelbare poten om oneffenheden op de vloer te compenseren.

PRODUCTIE-EENHEID

VOOR DE KLEINE SERIEPRODUCTIE MET SNEDEN OP 90 °

- **3 m toevoerrollen- en meetbaan**
  voor kunststof-, alu- en staalprofielen met 3 in hoogte verstelbare voeten
- **3 m afvoerrollen- en meetbaan**
  voor kunststof-, alu- en staalprofielen met 3 in hoogte verstelbare voeten
- **geïntegreerde machineopslag**
  garandeert dezelfde hoogte van rollen en bodemplaat
- **Premium Super Dry Cutter 9435T3 & Ø 355/90T HM zaagblad**
  Metaalzaagmachine voor snel en bijna braamvrij zagen van metalen buizen en profielen zonder koeling

Technische gegevens	
Bandbreedte	390 mm
Rollenbreedte	300 mm
Rollendivisie	290 mm
Draagvermogen per meter transportband	≈100 kg
Hoogde transportband (verstelbaar)	760 - 1.100 mm

Premium Super Dry Cutter 9435 en zaagblad in actie

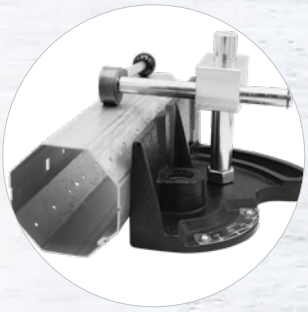

Ideaal voor het zagen van rolluikbuizen met het excentrische klemsysteem
Ref. 609910

Omschrijfving	Artikel-Nr.
Productie-eenheid A - ANALOG incl. materiaal toe- en afvoerbaan 3m* en Premium Super Dry Cutter 9435 & zaagblad 90T	609960 A
Productie-eenheid B - DIGITAL incl. materiaal toe- en afvoerbaan 3m* en Premium Super Dry Cutter 9435 & zaagblad 90T	609960 B
Extra toe- en afvoerbaan 3m*	609960
Klemsysteem met snelspanhendel **v**oor serie-zaagsneden met constante diameter of maat	1501128
Thinfix - klemsysteem voor open profielen	600546
Excentrisch klemsysteem voor dunne profielen	609910
Andere afmetingen	*op aan-vraag

HM-Zaagbladen	Artikel-Nr.
355/90Z voor inox - coated bouw & levensmiddelen	600570NSF
355/120Z voor inox - heel dunne materialen	600512I
355/90Z voor inox - dunne materialen	600570
355/72Z voor inox	600580
355/60Z voor inox - dikke materialen	600590
355/60Z voor gietijzer	600591
355/66Z voor koolstofstaal	600595
355/96Z voor aluminium	600594

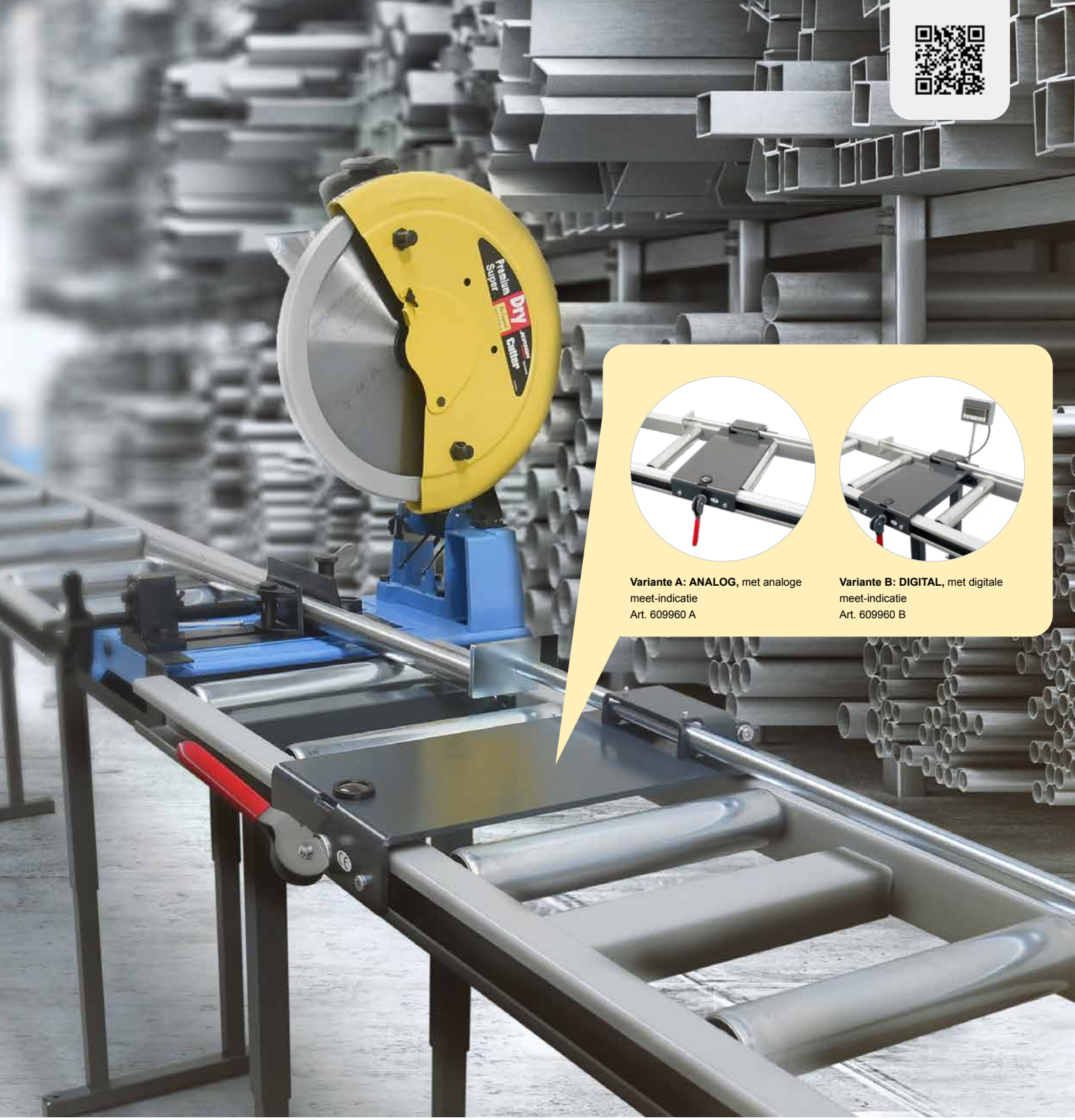

Variante A: ANALOG, met analoge meet-indicatie
Art. 609960 A

Variante B: DIGITAL, met digitale meet-indicatie
Art. 609960 B

OPTIONAAL

Klemsysteem met snelspanhendel voor serie-zaagsnedes met constante diameter of maat

Art.-Nr. 1501128

1. Startpositie: hendel volledig naar rechts

2. Schroefspindel aandraaien om het stuk te klemmen (eenmalig proces)

3. Na het zagen van het stuk, hendel naar links omdraaien

4. Stuk opnieuw in positie leggen voor de volgende zaagsnede

5. Snelspanhendel naar rechts omdraaien en zagen. Volgende stappen: 3 - 4 - 5

JEPSON POWER
GERMANY

DRY MITER CUTTER 9410 ND
THE VERSATILE

De ideale draagbare machine voor bouw- en werkplaatsen

- De nauwkeurige verstekzaag voor staal, plinten, afwerkingsprofielen in zowel koper, alu en andere samengestelde materialen
- De oplossing voor interieurafwerking!
- Fijne snede in zachte en lichte materialen
- Droog zagen zonder koelvloeistof
- Veilige bevestiging door dubbel 3-traps snelspansysteem
- Traploze hoekinstelling van -45 tot +45 graden
- Geleverd met Ø 255/60T HM zaagblad
- Robuuste aluminium constructie: sterk en licht - slechts 19 kg!

DUBBEL 3-TRAPS SNELSPANSYSTEEM

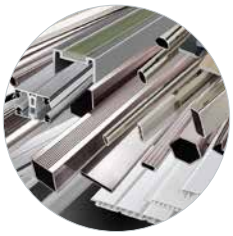

Zaagt roestvrij staal, staal, non-ferro, metalen & samengestelde materialen
Uitermate geschikt voor professionele werkzaamheden op het gebied van: interieur, exterieur, keukenbouw, verwarming, airconditioning, sanitair etc.

Incl. fixatie set „K“ voor buizen
Art.-Nr. 600653

Optionele montagestandaard
Art.-Nr. 600599

3-traps snelspansysteem

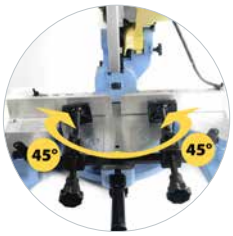

Traploze hoekinstelling van -45 tot +45 graden

Motorvermogen	Spanning	Onbelast toerental	Netto gewicht	Zaagblad diameter	Boring
1.500 W	230V/50Hz 115V/60Hz	1.600 min $^{-1}$	19 kg	Ø 255 mm	Ø 25,4

Dry Miter Cutter 9410 ND	Artikel-Nr.
met Ø 255/60T zaagblad en fixatie set „K“ voor buizen Ø 30 tot 70 mm 230V	600651
met Ø 255/60T zaagblad en fixatie set „K“ voor buizen Ø 30 tot 70 mm 115V	600651US

HM-Zaagbladen	Artikel-Nr.
HM zaagblad 255/66T voor inox - levensmiddelen & bouw	600654NFS
HM zaagblad 255/60T voor koolstofstaal	600598
HM zaagblad 255/66T voor dun staal	600654
HM zaagblad 255/80T voor aluminium	600655A
LBS zaagblad 255/66T schokbestendig	72225566

Toebehoor	Artikel-Nr.
Montagestandaard	600599
Fixatie set „K“ voor buizen Ø 30 tot 70 mm	600653

Maximaal zaagbereik in mm	90°	45°
Rond	70 x 4	60 x 4
Vierkant	70 x 70 x 4	60 x 60 x 4
Rechthoekig (zonder klemsysteem)	100 x 70 x 4	60 x 60 x 4

Jan
JEPSON
POWER
Super Hand Dry Cutter 8320
THE ORIGINAL

SUPER HAND DRY CUTTER 8320
THE BIGGEST

Metaalcirkelzaag van Jepson Power voor snel & braamarm zagen van sandwichpanelen en staalprofielen zonder koeling

- Optimaal zagen van sandwich panelen, trapeziumplaten, kabelgoten, buizen, profielen, stalen en non-ferro samengestelde materialen tot een zaagdiepte van 120 mm
- Droog zagen zonder koelvloeistof
- Gesloten constructie verhindert rondvliegende spanen
- Overbelastingsindicator door multi kleuren LED:
- **groen: ok. | rood-knipperend: waarschuwing | rood: overbelasting**
- Geïntegreerde spaanopvangbak
- Magnesium lichtgewichtconstructie: 8,4 kg (zonder zaagblad)
- Optionaal:
  Geleiderail 1.400 mm met 2 snelspanklemmen - ideaal voor het schoon en kaarsrecht zagen van sandwich panelen

Optioneel:
Transportkoffer met wielen
Art. 60827Box

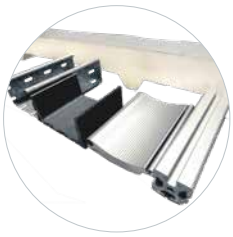

Zaagsnijvoorbeelden

Geleiderail 1.400 mm met 2 snelspanklemmen

Diepteverstelling met schaalverdeling

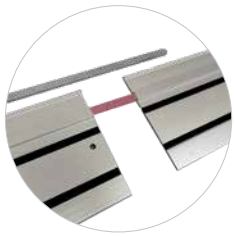

Verbindingsstuk om 2 geleiderailen te verbinden
Art. 608275B

Motorvermogen	Spanning	Onbelast toerental	Netto gewicht	Zaagblad diameter	Boring	Kabellengte
1.800 W	230V/50Hz of 115V/60HZ	1.700 min $^{-1}$	8,4 kg	Ø 320 mm	Ø 25,4	5 m

Super Hand Dry Cutter 8320	Artikel-Nr.
met Ø 320/84T zaagblad 230V	608270
met Ø 320/84T zaagblad 115V	608270 US
met Ø 320/84T zaagblad en geleiderail 1.400 mm incl. 2 snelspanklemmen	608270SET

HM-Zaagbladen	Artikel-Nr.
HM zaagblad 320/84T voor sandwichpanelen en staal	608276
HM zaagblad 320/72T voor dik staal	608278
NSF zaagblad coated 320/84T voor inox	608276NSF

Toebehoor	Artikel-Nr.
Geleiderail 1.400 mm	608275D
Geleiderailset 1400 mm incl. 2 snelspanklemmen	608275SET
Koffer	60827Box
Verbindingsstuk	608275B
2 snelspanklemmen	608275S

Maximaal zaagbereik in mm (op geleiderail)	
	90°
Rond	120 x 6
Vierkant	120 x 120 x 6
Rechthoekig	120 x 6

JEPSON POWER
JEPSON POWER
www.drycutter.com
Hand Dry Cutter 8230N

HAND DRY CUTTER 8230N
THE AGILE

- Ideaal om staal, platen, sandwich panelen, buizen, profielen, non-ferro materialen en samengestelde materialen te zagen
- Optioneel met schokbestendig LBS-zaagblad voor roosters
- Standaard uitgerust met een herslijpbaar Ø 230/48T zaagblad met hardmetalen tanden voor een lange standtijd en een perfecte zaagbewerking
- Sterk en licht - slechts 7,1 kg
- Spaanopvangbak voor proper werk
- Droog zagen zonder koelvloeistof
- Maximale zaagdiepte 82 mm / 56 mm verstekzagen
- Zagen tot een dikte van 10 mm bij 90°

SPAANOPVANGBAK

Ideaal voor roosters met schokbestendig LBS-zaagblad Art.: 608280LBS

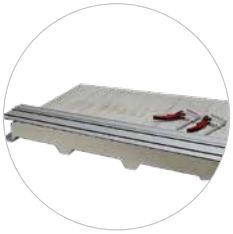

Zaagt plaatwerk tot 10 mm en sandwichpanelen en profielen met een zaagdiepte tot 82 mm

Diepteverstelling met schaalverdeling

Spaanopvangbak

45° Schuin zagen

Motorvermogen	Spanning	Onbelast toerental	Netto gewicht	Zaagblad diameter	Boring	Kabellengte
1.700 W	230V / 50Hz of 115V / 60Hz	2.600 min $^{-1}$	7,1 kg	Ø 230 mm	Ø 25,4	5 m

Hand Dry Cutter 8230N + Koffer	Artikel-Nr.
met Ø 230/48T inox zaagblad 230V	608280I
met Ø 230/48T inox zaagblad 115V	608280IUS
met Ø 230/48T inox zaagblad 230V en verstellbare geleiderail met geïntegreerd klemsysteem Alleen 90° snedes	608280ICG
met Ø 230/60T LBS-zaagblad schokbestendig 230V	608280LBS

Maximaal zaagbereik in mm		
	90°	**45° (schuin zagen)**
Rond	82 x 6 mm	56 x 4 mm
Vierkant	82 x 82 x 6 mm	56 x 56 x 4 mm
Rechthoekig	82 x 6 mm	56 x 4 mm
Plat	10 mm	8 mm
Zaagdiepte	82 mm	56 mm

HM-Zaagbladen	Artikel-Nr.
230/48T voor staal	72123048
230/48T voor inox	72123048I
230/T voor inox levensmiddelen & bouw	72123048NSF
230/60T voor aluminium	72123060
230/68T voor dunne materialen	72123068
230/84T voor dunne metalen platen	72123084
230/60T LBS schokbestendig	72223060

Toebehoor	Artikel-Nr.
Verstellbare geleiderail met geïntegreerd klemsysteem voor Hand Dry Cutter 8230N	608284
Geleiderailset 1400 mm incl. 2 snelspanners en 2 adapters 608275A	608275ASET
Connector voor het verbinden van meerdere geleiderails	608275B
Set met 2 adapters	608275A

GELEIDERAIL 1.400 MM
VOOR AL ONZE HANDCIRKELZAGEN

Compatibel met SHDC 8320 (p. 33) & SHDC 8320AIR (p. 39)

Met adapterset 2 stuks 608275A: Compatibel met ALLE Jepson Power handcirkelzagen

Met onze nieuwe 608275A adapterset is ons bestverkochte geleiderail nu compatibel met ons hele assortiment handcirkelzagen.

- Ideaal voor het schoon en recht op lengte zagen van sandwichpanelen, plaatstaal en metalen roosters.
- Gereedschapsloze bevestiging van de te zagen materialen
- Veilige en kantelvrije geleiding van het zaagblad door het materiaal

De rail vermindert de zaagdiepte van de machine met 2 mm.
Shift-cut alleen zonder spalk.

Optionele connector beschikbaar om meerdere geleiderails aan te sluiten.

2x klemmen voor snel en eenvoudig spannen

Ideaal voor het op lengte zagen van sandwichpanelen

Set met 2 adapters 608275A voor compatibiliteit met alle Jepson Power handcirkelzagen

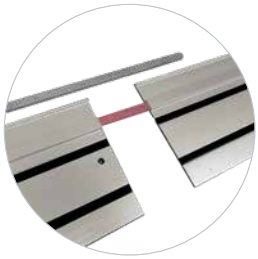

Optionele connector voor het verbinden van meerdere geleiderails Referentie 608275B

Voor SHDC 8320	Artikelnummer
Geleiderailset 1400 mm incl. 2 snelspanners	608275SET
Geleiderail 1.400 mm	608275D
Verbindungsstück	608275B
2 snelspanners voor geleiderail	608275S

Voor HDC 8203E, HDC 8230, HDC 8230 AIR	Artikelnummer
Geleiderailset 1400 mm incl. 2 snelspanners en 2 adapters 608275A	608275ASET
Geleiderail 1.400 mm	608275D
Connector voor het verbinden van meerdere geleiderails	608275B
2 snelspanners voor geleiderail	608275S
Set met 2 adapters voor compatibiliteit met alle Jepson Power handcirkelzagen	608275A

MET DE VERSTELBARE GELEIDERAIL SPANNEN EN ZAGEN VAN MEERDERE WERKSTUKKEN IN 1 ENKELE STAP!

VERSTELBARE GELEIDERAIL MET GEÏNTEGREERD KLEMSYSTEEM

Verstelbare geleiderail: Ideaal voor het schoon en kaarsrecht zagen van metalen roosters, sandwich panelen, metalen buizen, profielen en andere materialen.

- Eenvoudige en snelle aanpassing van het gewenste klembereik (600 - 1.200 mm)
- Fixatie van de materialen zonder gereedschap
- Veilige en precieze geleiding van het zaagblad door het materiaal

Met het schokbestendig LBS-zaagblad (zaagbreedte slechts 1,4 mm) behaalt de Hand Dry Cutter 8230N het beste resultaat. Zaagdiepte: 80 mm met rail - 82 mm zonder rail.
Schuin zagen alleen zonder geleiderail mogelijk

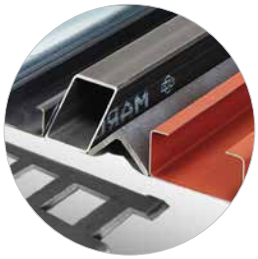

Materialen

Ideaal voor metalen rasters en roosters met schokbestendig LBS zaagblad

Fixatie zonder gereedschap

Vorbeeld van klemmen

Omschrijving	Artikel-Nr.
Verstelbare geleiderail met geïntegreerd klemsysteem voor Hand Dry Cutter 8230N	608284
Hand Dry Cutter 8230N - 230V in koffer met Ø 230/48T inox zaagblad en verstelbare geleiderail met geïntegreerd klemsysteem	608280ICG

HAND DRY CUTTER 8203
THE COMPACT

Metaalcirkelzaag van Jepson Power voor het snel en braamvrij zagen van metalen buizen en profielen zonder koeling

- Ideaal om staal, platen, sandwich panelen, buizen, profielen, non-ferro materialen en samengestelde materialen te zagen
- optioneel met schokbestendig LBS-zaagblad
- Standaard uitgerust met een herslijpbaar Ø 203/42T zaagblad met hardmetalen tanden voor staal en inox
- Metalen spaanopvangbak voor proper werk
- Droog zagen zonder koelvloeistof
- Maximale zaagdiepte 67 mm / 42 mm verstek zagen tot een dikte van 10 mm

SPAANOPVANGBAK

Ideaal voor roosters met schokbestendig LBS-zaagblad Art.: 608295LBS

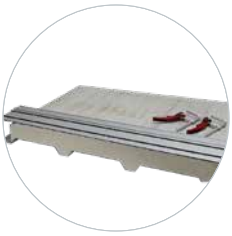

Zaagt plaatwerk tot 10 mm en sandwichpanelen en profielen met een zaagdiepte tot 67 mm

Diepteverstelling met schaalverdeling

Spaanopvangbak

45° Schuin zagen

Motorvermogen	Spanning	Onbelast toerental	Netto gewicht	Zaagblad diameter	Boring	Kabellengte
1.700 W	230V / 50Hz	3.700 min^{-1}	6,3 kg	Ø 203 mm	Ø 25,4/20	5 m

Hand Dry Cutter 8203 230V	Artikel-Nr.
met 203/42T voor staal en inox	608295
met 203/48T LBS-zaagblad schokbestendig	608295LBS

HM-Zaagbladen	Artikel-Nr.
203/42T voor staal en inox	72120342I
200/48T voor aluminium	72120048A
203/48T LBS - schokbestendig	72220348
200/70T voor dun materiaal / golfplaten	72120070

Toebehoor	Artikel-Nr.
Geleiderailset 1400 mm incl. 2 snelspanners en 2 adapters 608275A	608275ASET
Connector voor het verbinden van meerdere geleiderails	608275B
Set met 2 adapters	608275A

Maximaal zaagbereik in mm		
	90°	45° (schuin zagen)
Rond	67 x 6	42 x 4
Vierkant	67 x 67 x 6	42 x 42 x 4
Rechthoekig	67 x 6	42 x 4
Plat	10 mm	8 mm
Zaagdiepte	67 mm	42 mm

SUPER HAND DRY CUTTER 8320 AIR LUCHT-AANGEDREVEN

MADE IN GERMANY

Dry Cutter - De optimale draagbare Machines voor bouwplaatsen en werkplaatsen

- Optimaal zagen van sandwich panelen, trapeziumplaat, kabelgoot, buizen, profielen, stalen en non-ferro samengestelde materialen enz. tot een zaagdiepte van 120 mm op geleiderail
- Droog zagen zonder koelvloeistof
- Gesloten constructie verhindert rondvliegende spanen
- Geïntegreerde spaanopvangbak
- Magnesium lichtgewicht constructie: 11 kg (zonder zaagblad)
- Geleverd met koffer

AANSLUITING VOOR AFZUIGAPPARAAT

SPAANOPVANGBAK

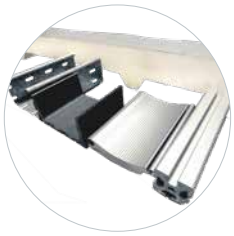

Zaagsnijvoorbeelden

Geleiderail 1.400 mm met 2 snelspanklemmen

SHDC met geleiderailset

Incl. Transportkoffer met wielen

Diepteverstelling met schaalverdeling

Technische gegevens	
Druk	6 bar
Motorvermogen	1.800 W
Onbelast toerental	1.200 min^{-1}
Boring	Ø 25,4
Luchtverbruik	circa 2 m^3 / min
Luchtaansluiting	R ½" Schroefdraad (standaard)
Slang LW	mind. Ø 16 mm
Netto gewicht	11 kg
Zaagblad diameter	320 mm
Geluidsdruk (1 m afstand)	95 dB (A)
Vibratie	< 2,5 m/s^2
Super Hand Dry Cutter 8320 Air + Koffer	**Artikel-Nr.**
met Ø 320/84T zaagblad	608200
HM-Zaagbladen	**Artikel-Nr.**
Ø 320/84T standard	608276
NSF coated Ø 320/84T voor inox	608276NSF
Ø 320/72T voor staal	608278
Toebehoor	**Artikel-Nr.**
Geleiderailset 1.400 mm incl. 2 snelspanklemmen	608275SET
Geleiderail 1400 mm	608275D
Koffer	608275B
Verbindingsstuk	60827BOX
2 snelspanklemmen	608275S

Maximaal zaagbereik in mm (op geleiderail)	
	90°
Rond	120 x 6
Vierkant	120 x 120 x 6
Rechthoekig	120 x 6

HAND DRY CUTTER 8230 AIR LUCHT-AANGEDREVEN

MADE IN GERMANY

Metalen handcirkelzagen van Jepson Power voor snel en braamvrij zagen van metalen buizen en profielen zonder koeling

- Ideaal om staal, platen, sandwich panelen, buizen, profielen, non-ferro materialen en samengestelde materialen te zagen
- Optioneel met schokbestendig LBS-zaagblad voor roosters
- Standaard uitgerust met een herslijpbaar Ø 230/48T zaagblad met hardmetalen tanden voor een lange standtijd en een perfecte zaagbewerking
- Spaanopvangbak voor proper werk
- Droog zagen zonder koelvloeistof
- Sterk en licht: 8,3 kg (zonder zaagblad)
- Maximale zaagdiepte 82 mm / 56 mm schuin
- zagen tot een dikte van 10 mm bij 90°

Ideaal voor roosters met schokbestendig LBS-zaagblad Art.Nr. 608100LBS

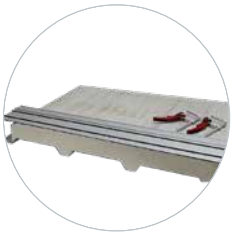

Zaagt plaatwerk tot 10 mm en sandwichpanelen en profielen met een zaagdiepte tot 82 mm

Zaagdiepte tot 82 mm

Diepteverstelling met schaalverdeling

Spaannopvangbak

Technische gegevens	
Druk	6 bar
Boring	Ø 25,4
Motorvermogen	1.500 W
Onbelast toerental	1.700 min^{-1}
Luchtverbruik	circa 2 m^3 / min
Luchtaansluiting	R ½" Schroefdraad (standaard)
Slang LW	min. Ø 13 mm
Netto gewicht	8,6 kg
Zaagblad diameter	230 mm
Geluidsdruk (1 m afstand)	103,3 dB (A)
Vibratie	< 2,5 m/s^2

Maximaal zaagbereik in mm		
	90°	**45° (schuin zagen)**
Rond	82 x 6 mm	56 x 4 mm
Vierkant	82 x 82 x 6 mm	56 x 56 x 4 mm
Rechthoekig	82 x 6 mm	56 x 4 mm
Plat	10 mm	8 mm
Zaagdiepte	82 mm	56 mm

Hand Dry Cutter 8230 AIR + koffer	Artikel-Nr.
met Ø 230/48T standaard zaagblad	608100
met Ø 230/60T LBS zaagblad	608100LBS

HM-Zaagbladen	Artikel-Nr.
230/48T voor staal	72123048
230/48T voor inox	72123048I
230/T voor inox levensmiddelen & bouw	72123048NSF
230/60T voor aluminium	72123060
230/68T voor dunne materialen	72123068
230/84T voor dunne metalen platen	72123084
230/60T LBS schokbestendig	72223060

Toebehoor	Artikel-Nr.
Verstellbare geleiderail met geïntegreerd klemsysteem voor Hand Dry Cutter 8230N	608284
Geleiderailset 1400 mm incl. 2 snelspanners en 2 adapters 608275A	608275ASET
Connector voor het verbinden van meerdere geleiderails	608275B
Set met 2 adapters	608275A

PIPE DRY CUTTING MACHINE 180 AIR

MADE IN GERMANY

- Pneumatische aandrijving
- Velstelbare diepte instelling
- Zaagcapaciteiten: Ø 300 t/m 1600 mm (voor de samenstelling aangeven)
- Luchtaansluiting met sensorblok
- Bescherming kap
- Inkl. standaard HM zaagblad Ø180 mm
- Selectie van zaagbladen voor verschillende toepassingen

Hand Dry Cutter 8230 Air	Artikel-Nr.
met toebehoren voor buizen t/m Ø 300 mm	608300

HM-Zaagbladen	Artikel-Nr.
HM zaagblad Ø 180/48T	72118048S
HM zaagblad Ø 180/48T voor staal en inox	72118048YS
HM zaagblad Ø 160/32T voor staal (Ø ≤ 300)	72016032

Technische gegevens	
Motorvermogen	2.400 W
Druk	6 bar
Zaagdiepte	50,0 mm
Gereedschapsopname	22,2/30,0 mm
Luchtverbruik	3,0 m^3 / min
Onbelast toerental	1.800 U/min
Hoogte	250 mm
Luchtaansluiting	R 3/3“ intérieur
Geluidsdruk	98,0 dB (A)
Vibratie	< 2,5 m/s^2
Zaagblad diameter	Ø 160 - 200 mm
Netto gewicht	12,5 kg

Toebehoor

Artikel-Nr.	Omschrijving	Buis 400	Buis 800	Buis 1200	Buis 1600
608300	Pipe Dry Cutting Machine 180 Air met zaagblad Ø180/36T	1	1	1	1
608302	Geleidewagen - klein	1	1	1	2
608303	Kettingspanner - klein	1	1	1	2
608304	Geleideketting met spanschroef voor buizen <= DN 400 mm	1			
608305	Toolset	1	1	1	1
608306	Geleidewagen - groot		1	2	2
608307	Kettingspanner - groot		1	2	2
608308	Overspanketting		1	1	2
608309	Geleideketting met spanschroef voor buizen <= DN 800 mm		1		
608310	Geleideketting met spanschroef voor buizen <= DN 1200 mm			1	
60827BOX	Transportkoffer	1	1		
608311	Stalen transportkist			1	1
608312	Transport buis	1	1	1	1
608313	Geleideketting met spanschroef voor buizen <= DN 1600 mm				1
608314	Onderhoudseenheid met beschwermbehuizing R 3/3“	x	x	x	x
608315	Watersproeier 10 L	x	x	x	x

x = optionaal

JEPSON
POWER

MAGPRO 35 ADJUST 1S/2S

Dankzij een enorme slag van 85 - 230 mm, kan men ook spiraalboren gebruiken tot 13 mm

- 1 of 2 Snelheden
- Snelspanopname
- Kernboren
- Spiraalboren
- 17.000 N Magneetkracht
- Overbelastingbeveiliging
- Geïntegreerd koelsysteem
- eenvoudige bevestiging van de machine met spanband

Leveringsomvang: spanband, koelvloeistoftank, Gereedschap, spaanbescherming, koffer

Hoogteverschillen zijn snel aan te passen

Optioneel: boorkop 13 mm & Adapter voor direct inzet in snelspanopname Artikel 490152A

Levering in koffer

Magnetische spanenverwijderaar Art. 490153

Spaanbescherming

Technische gegevens	
Motorvermogen	1.100 W
Spanning	230 V / 50 Hz
Snelheden (Magpro 35 Adjust 1s)	450 / 270 min^{-1} (Onbelast / belast toerental)
Snelheden (Magpro 35 Adjust 2s)	730 / 440 min^{-1} (Onbelast / belast toerental)
Gereedschapsopname	19 mm Weldon
Max. kernboren Ø x L	12 - 35 x 110 mm
Max. spiraalboren Ø x L	13 x 140 mm
Slag	85 mm voor standaard kernboren, tot 230 mm voor volledige boren (met adapter en boorkop)
Magneetkracht	17.000 N
Magneetoppervlakte	175 x 90 mm
Koelvloeistof	geïntegreerd, automatisch
Netto gewicht	14 kg (Magpro 35/1S) 15 kg (Magpro 35/2S)

Omschrijving	Artikel-Nr.
Magpro 35 Adjust 1s in koffer met snelspanopname, veiligheidsketting en toebehoren	490150 1
Magpro 35 Adjust 2s in koffer met snelspanopname, veiligheidsketting en toebehoren	490150 2
Toebehoor (optioneel)	**Artikel-Nr.**
Kernborenset 30 mm Ø 12,14,16,18,20,22 mm en uitdrijfstift	490145
HM-Kernborenset 30 mm Ø 12,14,16,18,20,22 mm en uitdrijfstift	490148
„Goldfinger“ Kernborenset TiN-coated 30 mm Ø 12,14,16,18,20,22 mm en uitdrijfstift	490145TiN
Boorkop en adapter 13 mm	490152A
Adapter met Weldon 19 mm (3/4“) voor Fein kernboren met Quick-in opname + 1 uitdrijfstift	490154
Magnetische spanenverwijderaar	490153
High performance snijolie spray voor optimale koeling en hoger snijvermogen (400 ml)	490020

MAGPRO TP 2000
3 IN 1 AUTO REVERSE

De perfecte machine voor draadsnijden van doorlopende en blinde gaten
Machine geschikt voor gebruik van kernboren, spiraalboren en draadsnijden van M5 - M22, met automatische, mechanische omkeerfunctie gestuurd door de beweging van de bedieningshendel.

2-voudig versnellingsbak:
- Een modus voor dradsnijden met autoreverse
- Een modus voor kernboren en spiraalboren

Inclusief snelspanboorkop voor snel wisselen van accessoires zonder gereedschap

Leveringsomvang: veiligheidsketting, koelvloeistoftank, gereedschap, spaanbescherming, koffer

Draadsnijden

Spiraalboren

Kernboren

Technische gegevens	
Motorvermogen	1.100 W
Spanning	230 V / 50 Hz
Kernboren	550 / 330 min^{-1} (Onbelast / belast toerental)
Spiraalboren	550 / 330 min^{-1} (Onbelast / belast toerental)
Draadsnijden	150 / 90 min^{-1} (Onbelast / belast toerental)
Draadsnijtaps	Universaalopname M5 tot M22
Gereedschapsopname	19 mm Weldon
Max. kernboren Ø x L	35 x 110 mm
Max. spiraalboren Ø x L	13 x 110 mm
Slag	150 mm
Magneetkracht	15.000 N
Magneetoppervlakte	165 x 80 mm
Koelvloeistof	geïntegreerd, automatisch
Netto gewicht	13,7 kg

Omschrijving	Artikel-Nr.
MAGPRO TP 2000 - in koffer met adapter, universele opname voor draadsnijtaps M5 tot M22 (DIN, JIS, ISO), quickwissel systeem voor kernboren en spiraalboren, veiligheidsketting en toebehoren	490190N

Toebehoor (optioneel)	Artikel-Nr.
Draadsnijtaps M5-M22 (per stuk)	490165M
Kernborenset 30 mm Ø 12,14,16,18,20,22 mm en uitdrijfstift	490145
HM-Kernborenset 30 mm Ø 12,14,16,18,20,22 mm en uitdrijfstift	490148
„Goldfinger“ Kernborenset TiN-coated 30 mm Ø 12,14,16,18,20,22 mm en uitdrijfstift	490145TiN
Magnetische spanenverwijderaar	490153
High performance snijolie spray voor optimale koeling en hoger snijvermogen (400 ml)	490020

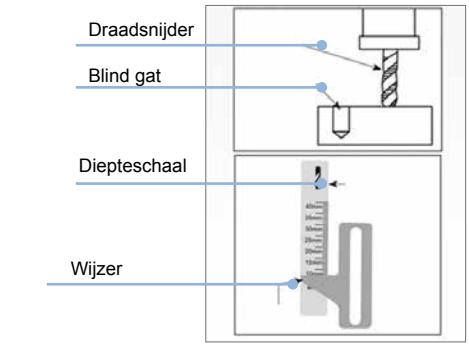

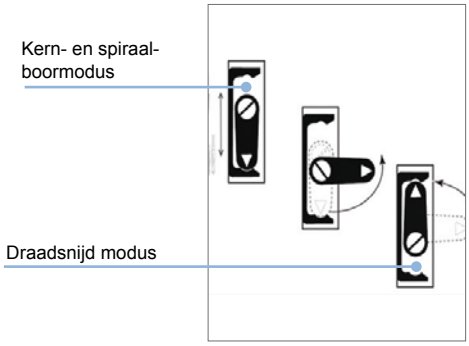

MAGPRO 35 KOMPAKT

Voor kleine ruimtes, die voor conventionele magneetboormachines onbereikbaar zijn

Leveringsomvang: Spanband, chipbescherming, koffer

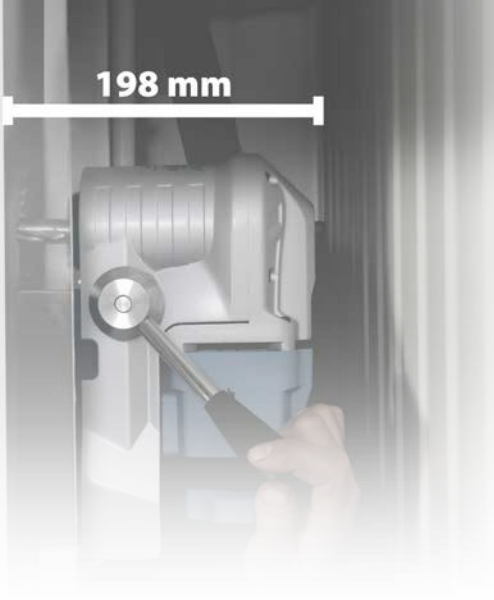

Onze kleinste

- Door de minimale afmetingen inzetbaar in kleine ruimtes, die voor conventionele magneetboormachines onbereikbaar zijn
- Maximale hoogte van de machine 198 mm
- Kernboren tot Ø 35 mm (30 mm lang)
- Snelspanopname met Weldon 19 mm
- Verstelbare bedieningshendel links en rechts te gebruiken
- LED-licht voor donkere werkgebieden

Technische gegevens	
Motorvermogen	1.100 W
Spanning	230 V / 50 Hz
Onbelast / belast toerental	650 / 390 min-1
Kernboren Ø x diepte	35 mm x 30 mm
Gereedschapsopname	19 mm Weldon
Magneetkracht	15.000 N
Magneetoppervlakte	165 x 80 mm
Afmetingen	285 x 101 x 198
Netto gewicht	10 kg
Omschrijving	**Artikel-Nr.**
Magpro 35 Kompakt - levering in koffer met snelspanopname, veiligheidsgordel en toebehoren	490050
Toebehoor (optioneel)	**Artikel-Nr.**
Kernborenset 30 mm Ø 12,14,16,18,20,22 mm en uitdrijfstift	490145
HM-Kernborenset 30 mm Ø 12,14,16,18,20,22 mm en uitdrijfstift	490148
„Goldfinger“ Kernborenset TiN-coated 30 mm Ø 12,14,16,18,20,22 mm en uitdrijfstift	490145TiN
Spiraalborenset 6-11 mm met Weldon 19 mm opname	490400 SET
Magnetische spanenverwijderaar	490153
High performance snijolie spray voor optimale koeling en hoger snijvermogen (400 ml)	490020

Spiraalborenset 6-11 mm Weldon 19 mm

LED-licht voor donkere werkgebieden

Verstelbare bedieningshendel links en rechts te gebruiken

Gebalanceerd draagcomfort

MAGPRO 35 STANDARD

Sterk en kompakt

- Kernboren in alle posities!
- Spiraalboren tot Ø 13 mm
- Kernboren tot Ø 35 mm
- Met 19 mm Weldon opname

Leveringsomvang:
Spanband, koelvloeistoftank, gereedschap, spaanbescherming, koffer

Technische gegevens	
Motorvermogen	1.100 W
Spanning	230 V / 50 Hz
Onbelast / belast toerental	620 / 350 min^{-1}
Gereedschapsopname	19 mm Weldon
Max. kernboren Ø x L	12 - 35 x 50 mm
Max. spiraalboren Ø x L	13 x 110 mm
Max. verzinkboren Ø	30 mm
Slag	80 mm
Magneetkracht	15.000 N
Magneetoppervlakte	165 x 80 mm
Koelvloeistof	geïntegreerd, automatisch
Netto gewicht	12 kg
Omschrijving	**Artikel-Nr.**
Magpro 35 -230V geleverd in een koffer met veiligheidsketting en toebehoren	490150
Magpro 35 - 115V geleverd in een koffer met veiligheidsketting en toebehoren	490110
Toebehoor (optioneel)	**Artikel-Nr.**
Kernborenset 30 mm Ø 12,14,16,18,20,22 mm en uitdrijfstift	490145
HM-Kernborenset 30 mm Ø 12,14,16,18,20,22 mm en uitdrijfstift	490148
„Goldfinger“ Kernborenset TiN-coated 30 mm Ø 12,14,16,18,20,22 mm en uitdrijfstift	490145TiN
Boorkop en adapter 13 mm	490152
Snelspanopname voor MAGPRO 35	490151
Magnetische spanenverwijderaar	490153
High performance snijolie spray voor optimale koeling en hoger snijvermogen (400 ml)	490020
HSS-verzinkboren met Weldon 19 opname op **pagina 61**	

Volboren tot 13 mm

Optioneel: boorkop 13 mm & adapter
Art. 490152

Optioneel: snelspanopname
Art.: 490151

Optioneel: Magnetische spanenverwijderaar
Art. 490153

Optioneel:
Kernborenset met uitdrijstift
Art.: 490145

Optioneel: HSS verzinkboor 30 mm met Weldon 19 opname
Art. 490830

MAGPRO 40/1S ADJUST

De MAGPRO 40/1S Adjust Swivel is een zeer compacte en lichte machine van slechts 12 kg. Het exclusief ontwikkelde schuifsysteem zorgt voor een grotere stabiliteit van de motor en daarmee voor een hogere snijkwaliteit. Hierdoor zijn precieze gaten tot Ø 40 mm mogelijk.

- Snelspansysteem Weldon 19 mm schacht
- Exclusief draaischuifsysteem
- CE bevestigd
- Draaibare basis links-rechts: 2 x 15˚
- Schuifbare basis: 15mm
- 3 spaak en koelbus aan beide zijden te monteren

Leveringsomvang:
Veiligheidsketting, koelvloeistoftank, gereedschap, spaanbescherming, koffer

Hoogteverschillen zijn snel aan te passen

Optioneel: 13 mm boorkop en adapter voor direct inzet in de snelspanopname Artikel 490152A

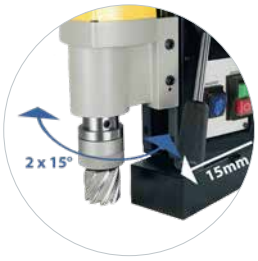

Draaibare basis: 2 x 15
Uitschuifbare basis: 15 mm

3 spaak en koelbus aan beide zijden te monteren

Technische gegevens	
Motorvermogen	1.100 W
Spanning	230 V / 50 Hz
Onbelast toerental	450 min -1
Gereedschapsopname	19 mm Weldon
Max. kernboren Ø x L	12 - 40 x 110 mm
Max. spiraalboren Ø x L	13 x 140 mm
Slag	85 mm / 200mm
Magneetkracht	10.500 N
Magneetoppervlakte	158 x 76 mm
Koelvloeistof	geïntegreerd, automatisch
Netto gewicht	12 kg

Omschrijving	Artikel-Nr.
Magpro 40/1s Adjust Swivel levering in koffer met veiligheidsketting, onderhoudsgereedschap en koelvloeistoftank	490140S
Toebehoor (optioneel)	**Artikel-Nr.**
Kernborenset 30 mm Ø 12,14,16,18,20,22 mm en uitdrijfstift	490145
HM-Kernborenset 30 mm Ø 12,14,16,18,20,22 mm en uitdrijfstift	490148
„Goldfinger“ Kernborenset TiN-coated 30 mm Ø 12,14,16,18,20,22 mm en uitdrijfstift	490145TiN
Boorkop 13 mm - Weldon 19 mm	490152A
Magnetische spanenverwijderaar	490153
High performance snijolie spray voor optimale koeling en hoger snijvermogen (400 ml)	490020

MAGPRO 40/2S

- Grote slag van 165 mm maakt onder andere het gebruik van langere boren mogelijk
- 2 snelheden
- Kernboren - spiraalboren
- Overbelastingsbeveiliging

Leveringsomvang:
Spanband, koelvloeistoftank, gereedschap, spaanbescherming, koffer

Optioneel: 13 mm boorkop en adapter voor direct inzet in de snelspanopname Art.490152A

Hoogteverschillen zijn snel aan te passen

Technische gegevens	
Motorvermogen	1.100 W
Spanning	230 V / 50 Hz
Onbelast / belast toerental	650 / 465 min-1 1100 / 790 min-1
Gereedschapsopname	19 mm Weldon
Max. kernboren Ø x L	12 - 40 x 110 mm
Max. spiraalboren Ø x L	13 x 140 mm
Max. verzinkboren Ø	30 mm
Slag	85 mm standaardkernboren, tot 165 mm spiraalboren
Magneetkracht	17.000N
Magneetoppervlakte	170 x 85 mm
Koelvloeistof	geïntegreerd, automatisch
Netto gewicht	13 kg

Omschrijving	Artikel-Nr.
Magpro 40 / 2s levering in koffer met veiligheidsketting, onderhoudsuitrusting en koelvloeistoftank	490142
Toebehoor (optioneel)	**Artikel-Nr.**
Kernborenset 30 mm Ø 12,14,16,18,20,22 mm en uitdrijfstift	490145
HM-Kernborenset 30 mm Ø 12,14,16,18,20,22 mm en uitdrijfstift	490148
„Goldfinger“ Kernborenset TiN-coated 30 mm Ø 12,14,16,18,20,22 mm en uitdrijfstift	490145TiN
Boorkop 13 mm - Weldon 19 mm	490152A
Adapter met Weldon 19 mm (3/4“) voor Fein kernboren met Quick-in opname + 1 uitdrijfstift	490154
Magnetische spanenverwijderaar	490153
High performance snijolie spray voor optimale koeling en hoger snijvermogen (400 ml)	490020
HSS-verzinkboren met Weldon 19 opname op **pagina 61**	

MAGPRO 50/2S

2 snelheden voor optimaal kernboren

- Krachtige 1.800 watt motor met een enorme trekkracht

Leveringsomvang:
Veiligheidsketting, koelvloeistoftank, gereedschap, spaanbescherming, koffer

2 snelheden

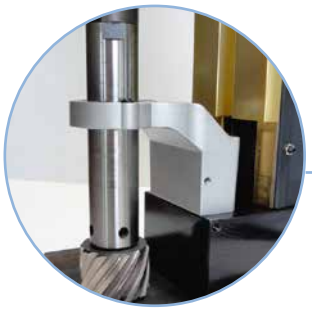

Precies kernboren tot Ø 50 mm

Optioneel: snelspanopname
Art.: 490172

Optioneel: 16 mm boorkop en adapter
Art. 490173

Optioneel: Magnetische spanenverwijderaar
Art. 490153

Geleverd met koffer

Technische gegevens	
Motorvermogen	1.800 W
Spanning	230 V / 50 Hz of 115 V / 60 Hz
Onbelast / belast toerental	380 / 230 min^{-1} 500 / 300 min^{-1}
Gereedschapsopname	19 mm Weldon, M24
Max. kernboren Ø x L	12 - 50 x 70 mm
Max. spiraalboren Ø x L Max. spiraalboren Ø x L MK3	16 x 110 mm 32 x 150 mm
Max. verzinkboren Ø	50 mm
Max. Boordiepte x Ø	75 x 50 mm
Slag	100 mm
Magneetkracht	32.000 N
Magneetoppervlakte	200 x 100 mm
Koelvloeistof	geïntegreerd, automatisch
Netto gewicht	22,9 kg

Omschrijving	Artikel-Nr.
Magpro 50/2s - 230V Geleverd in een koffer met veiligheidsketting en toebehoren	490170
Magpro 50/2s - 115V Geleverd in een koffer met veiligheidsketting en toebehoren	490171
Toebehoor (optioneel)	**Artikel-Nr.**
Kernborenset 30 mm Ø 12,14,16,18,20,22 mm en uitdrijfstift	490145
HM-Kernborenset 30 mm Ø 12,14,16,18,20,22 mm en uitdrijfstift	490148
„Goldfinger“ Kernborenset TiN-coated 30 mm Ø 12,14,16,18,20,22 mm en uitdrijfstift	490145TiN
Boorkop en adapter 16 mm	490173
Snelspanopname voor MAGPRO 50/2s	490172
Magnetische spanenverwijderaar	490153
High performance snijolie spray voor optimale koeling en hoger snijvermogen (400 ml)	490020
HSS-verzinkboren met Weldon 19 opname op **pagina 61**	

MAGPRO 50/2S ADJUST

Kernboren tot Ø 50 mm met een enorme slag en 2 snelheden

- Enorme slag van 85 - 230 mm
- 2 snelheden
- Snelspanopname
- Kernboren - spiraalboren
- 17.000N magnetkracht
- Overbelastingbeveiliging
- Geïntegreerd koelsysteem

Leveringsomvang:
Veiligheidsketting, koelvloeistoftank, gereedschap, spaanbescherming, koffer

Geleverd met koffer

Optionele boorkop met Weldon 19 mm adapter voor spiraalboren

Optioneel: boorkop en adapter Art. 490152A

Technische gegevens	
Motorvermogen	1.100 W
Spanning	230 V / 50 Hz
Onbelast / belast toerental	300 / 180 min^{-1} 400 / 170 min^{-1}
Gereedschapsopname	19 mm Weldon
Max. kernboren Ø x L	12 - 50 x 110 mm
Max. spiraalboren Ø x L	13 x 140 mm
Slag	85 - 230 mm
Magneetkracht	17.000 N
Magneetoppervlakte	175 x 90 mm
Koelvloeistof	geïntegreerd, automatisch
Netto gewicht	15,0 kg

Omschrijving	Artikel-Nr.
Magpro 50/2s Adjust - Geleverd in een koffer met snelspanopname, veiligheidsketting en toebehoren	490170 2
Toebehoor (optioneel)	**Artikel-Nr.**
Kernborenset 30 mm Ø 12,14,16,18,20,22 mm en uitdrijfstift	490145
HM-Kernborenset 30 mm Ø 12,14,16,18,20,22 mm en uitdrijfstift	490148
„Goldfinger“ Kernborenset TiN-coated 30 mm Ø 12,14,16,18,20,22 mm en uitdrijfstift	490145TiN
Boorkop en adapter 13 mm	490152A
Adapter met Weldon 19 mm (3/4“) voor Fein kernboren met Quick-in opname + 1 uitdrijfstift	490154
Magnetische spanenverwijderaar	490153
High performance snijolie spray voor optimale koeling en hoger snijvermogen (400 ml)	490020

MAGPRO 75/4S

De robuste allrounder met 4 snelhelden: spiraalboren, kernboren & draadsnijden

Leveringsomvang:
Veiligheidsketting, koelvloeistoftank, gereedschap, spaanbescherming, uitwerpwig, koffer, MK3 / Weldon 19

Optioneel:
Pipefix - buisklemsysteem
Klembereik van 32 tot 600 mm

Draadsnijden

Geleverd met koffer

Optioneel: boorkop 16 mm en adapter
Art. 490164

Technische gegevens	
Motorvermogen	1.800 W
Spanning	230 V / 50 Hz
Onbelast / belast toerental	**1:** 210 / 120 min^{-1} **2:** 270 / 160 min^{-1} **3:** 410 / 290 min^{-1} **4:** 530 / 310 min^{-1}
Gereedschapsopname	19/32 mm Weldon, MK3
Kernboren Ø	12 - 75 x 75 mm
Max. kernboren Ø x L	16 x 110 mm
Max. spiraalboren Ø x L Max. spiraalboren Ø x L MK3	16 x 110 mm 32 x 150 mm
Max. verzinkboren Ø	55 mm
Max. Boordiepte x Ø	75 x 75
Slag	100 mm
Magneetkracht	32.000 N
Magneetoppervlakte	200 x 100 mm
Koelvloeistof	geïntegreerd, automatisch
Netto gewicht	24,8 kg

Omschrijving	Artikel-Nr.
MAGPRO 75/4s - 230V geleverd in een koffer met veiligheidsketting, toebehoren en MK3/19mm adapter (490167)	490160
MAGPRO 75/4s - 115V geleverd in een koffer met veiligheidsketting, toebehoren en MK3/19mm adapter	490161
Toebehoor (optioneel)	**Artikel-Nr.**
Kernborenset 30 mm Ø 12,14,16,18,20,22 mm en uitdrijfstift	490145
HM-Kernborenset 30 mm Ø 12,14,16,18,20,22 mm en uitdrijfstift	490148
„Goldfinger“ Kernborenset TiN-coated 30 mm Ø 12,14,16,18,20,22 mm en uitdrijfstift	490145TiN
MK3 quickwissel adapter voor draadsnijtaps M3-M14	490162
Quickwissel draadsnijtaps M3-M14 (per stuk)	490162 M3-14
MK3 quickwissel adapter voor draadsnijtaps M5-M22	490165
Quickwissel draadsnijtaps M5-M22 (per stuk)	490165 M5-22
MK3/19 mm adapter	490167
Weldon 32/MK3 adapter voor kernboren vanaf Ø 61 mm	490163
Boorkop 16 mm en adapter	490164
Pipefix Klemsysteem voor buizen Ø 32 - 127 mm	490010
Pipefix Klemsysteem voor buizen Ø 32 - 600 mm	490010BIG
Magnetische spanenverwijderaar	490153
High performance snijolie spray voor optimale koeling en hoger snijvermogen (400 ml)	490020
HSS-verzinkboren met Weldon 19 opname op **pagina 61**	

MAGPRO 75/4S SWIVEL BASE

Leveringsomvang:
Veiligheidsketting, koelvloeistoftank, gereedschap, spaanbescherming, uitwerpwig, koffer, MK3 / Weldon 19

Kernboren

Draadsnijden

Spiraalboren met MK3-Adapter

Optioneel: boorkop 16 mm en adapter
Art. 490164

De magneetvoet is in beide richtingen verstelbaar tot 15° en 20 mm voor- of achteruit verstelbar
De beweegbare voet laat eenvoudige en precieze plaatsing toe voor spiraalboren, kernboren en draadsnijden

Technische gegevens	
Motorvermogen	1.800 W
Spanning	230 V / 50 Hz
Onbelast / belast toerental	**1:** 210 / 120 min^{-1} **2:** 270 / 160 min^{-1} **3:** 410 / 290 min^{-1} **4:** 530 / 310 min^{-1}
Gereedschapsopname	19/32 mm Weldon, MK3
Max. kernboren Ø x L	12 - 75 x 75 mm
Max. spiraalboren Ø x L Max. spiraalboren Ø x L MK3	16 x 110 mm 32 x 150 mm
Max. verzinkboren Ø	55 mm
Slag	100 mm
Magneetkracht	32.000 N
Magneetoppervlakte	200 x 100 mm
Koelvloeistof	geïntegreerd, automatisch
Netto gewicht	27 kg

Omschrijving	Artikel-Nr.
Magpro 75/4s Swivel Base - 230V geleverd in een koffer met veiligheidsketting, toebehoren en MK3/19mm adapter (490167)	490160S
Toebehoor (optioneel)	**Artikel-Nr.**
Kernborenset 30 mm Ø 12,14,16,18,20,22 mm en uitdrijfstift	490145
HM-Kernborenset 30 mm Ø 12,14,16,18,20,22 mm en uitdrijfstift	490148
„Goldfinger“ Kernborenset TiN-coated 30 mm Ø 12,14,16,18,20,22 mm en uitdrijfstift	490145TiN
MK3 quickwissel adapter voor draadsnijtaps M3-M14	490162
Quickwissel draadsnijtaps M3-M14 (per stuk)	490162 M3-14
MK3 quickwissel adapter voor draadsnijtaps M5-M22	490165
Quickwissel draadsnijtaps M5-M22 (per stuk)	490165 M5-22
MK3/19 mm adapter	490167
Weldon 32/MK3 adapter voor kernboren vanaf Ø 61 mm	490163
Boorkop 16 mm en adapter	490164
Magnetische spanenverwijderaar	490153
High performance snijolie spray voor optimale koeling en hoger snijvermogen (400 ml)	490020
HSS-verzinkboren met Weldon 19 opname op **pagina 61**	

JEPSON POWER
Leading Through Innovation
JEPSON

MAGPRO 80/4S

- Kernboren tot Ø 80 mm
- Spiraalboren tot Ø 16 mm
- Enorme slag van 270 mm maakt onder andere het gebruik van langere boren mogelijk
- Overbelastingbeveiliging
- Geïntegreerd koelsysteem
- 4 snelheden

Leveringsomvang:
Spanband, koelvloeistoftank, gereedschap, spaanbescherming, uitwerpwig, koffer, MK3 / Weldon 19

Hoogteverschillen zijn snel aan te passen

Optioneel: Boorkop 16 mm en MK3 adapter Art. 490164

Optioneel: MK3/Quick Release Weldon 19 Art. 490168

Zeer smal ontwerp

Technische gegevens	
Motorvermogen	1.600 W
Spanning	230 V / 50 Hz
Onbelast / belast toerental	**1:** 190 / 105 min-1 **2:** 300 / 165 min^{-1} **3:** 420 / 230 min-1 **4:** 660 / 365 min^{-1}
Kernbooropname	19/32 mm Weldon, MK3
Kernboren Ø x L	12 - 80 mm x 110 mm
Max. spiraalboren Ø x L Max. spiraalboren Ø x L MK3	16 x 110 mm 32 x 150 mm
Max. verzinkboren Ø	55 mm
Slag	85 mm standaardkernboren, tot 270 mm spiraalboren
Magneetkracht	17.000N
Magneetoppervlakte	220 x 110 mm
Koelvloeistof	geïntegreerd, automatisch
Netto gewicht	24 kg

Omschrijving	Artikel-Nr.
MAGPRO 80 4S - in koffer met snelspanopname, spanband, toebehoren en MK3/19 mm adapter voor kern-boren Ø 12 - 60 mm	490184
Toebehoor (optioneel)	**Artikel-Nr.**
Kernborenset 30 mm Ø 12,14,16,18,20,22 mm en uitdrijfstift	490145
HM-Kernborenset 30 mm Ø 12,14,16,18,20,22 mm en uitdrijfstift	490148
„Goldfinger“ Kernborenset TiN-coated 30 mm Ø 12,14,16,18,20,22 mm en uitdrijfstift	490145TiN
Boorkop 16 mm en MK3 adapter	490164
Weldon 32 MK3 adapter voor kernboren vanaf Ø 61 mm	490163
Adapter met Weldon 19 mm (3/4“) voor Fein kernboren met Quick-in opname + 1 uitdrijfstift	490154
Magnetische spanenverwijderaar	490153
High performance snijolie spray voor optimale koeling en hoger snijvermogen (400 ml)	490020
HSS-verzinkboren met Weldon 19 opname op **pagina 61**	

MAGPRO 120/4S

Onze grootste met 4 snelheden
Kernboren tot Ø 120 mm

- Elektronische snelheidsregeling
- De traploos instelbare elektronische snelheidsregeling maakt ook een optimale aanpassing van het toerental mogelijk

Leveringsomvang:
Veiligheidsketting, koelvloeistoftank, gereedschap, spaanbescherming, uitwerpwig, koffer, MK3 / Weldon 19, MK3 / Weldon 32

Transportkoffer met wielen

Optional:MK3 quickwissel adapter voor draadsnijtaps M5-M222 Art. 490165

Kernboren

Draadsnijden

Spiraalboren met MK3-adapter

Technische gegevens	
Motorvermogen	2000 W
Spanning	230 V / 50 Hz
Onbelast / belast toerental	**1:** 120 / 35 min^{-1} **2:** 220 / 70 min^{-1} **3:** 250 / 80 min^{-1} **4:** 450 / 140 min^{-1}
Gereedschapsopname	19/32 mm Weldon, MK3
Max. kernboren Ø x L	12 - 120 x 75 mm
Max. spiraalboren Ø x L Max. spiraalboren Ø x L MK3	16 x 110 mm 32 x 150 mm
Max. verzinkboren Ø	63 mm
Max. Boordiepte x Ø	75 x 120 mm
Slag	100 mm
Magneetkracht	32.000 N
Magneetoppervlakte	200 x 100 mm
Koelvloeistof	geïntegreerd, automatisch
Netto gewicht	30 kg

Omschrijving	Artikel-Nr.
MAGPRO 120/4s - 230V geleverd in een koffer met veiligheidsketting, toebehoren, MK3/19 mm adapter voor kernboren Ø 12 - 60 mm en MK3/32 mm adapter voor kernboren vanaf Ø 61 mm	490100
Toebehoor (optioneel)	**Artikel-Nr.**
Kernborenset 30 mm Ø 12,14,16,18,20,22 mm en uitdrijfstift	490145
HM-Kernborenset 30 mm Ø 12,14,16,18,20,22 mm en uitdrijfstift	490148
„Goldfinger“ Kernborenset TiN-coated 30 mm Ø 12,14,16,18,20,22 mm en uitdrijfstift	490145TiN
MK3 quickwissel adapter voor draadsnijtaps M3-M14	490162
Quickwissel draadsnijtaps M3-M14 (per stuk)	490162 M3-14
MK3 quickwissel adapter voor draadsnijtaps M5-M22	490165
Quickwissel draadsnijtaps M5-M22 (per stuk)	490165 M5-22
Boorkop 16 mm en MK3 adapter	490164
Magnetische spanenverwijderaar	490153
High performance snijolie spray voor optimale koeling en hoger snijvermogen (400 ml)	490020
HSS-verzinkboren met Weldon 19 opname op **pagina 61**	

MAGPRO 52 AIR

MADE IN GERMANY

Lucht aangedreven magnetische kernboormachine met een enorme slag

- Lucht aangedreven magnetische kernboormachine voor het werk in gevaarlijke en vochtige omgevingen
- ATEX/ CE gecertificeerd, zonder elektriciteit!
- Kernboren tot Ø 52 mm
- Spiraalboren tot Ø 13 mm
- Enorme slag tot 260 mm
- Magneetkracht 8.000 N

Leveringsomvang:
Veiligheidsketting, koelvloeistoftank, gereedschap, spaanbescherming, koffer

ATEX KENNZEICHNUNG
II2GExhIIBT6Gb 400

ATEX / CEN gecertificeerd

Technische gegevens	
Druk	6 bar
Motorvermogen	1.000 W
Onbelast / belast toerental	400 / 200 min^{-1}
Luchtverbruik	1,8 m³/min
Luchtaansluiting	R 3/8" i
Kernbooropname	19 mm Weldon
Kernboren Ø	52 mm
Max. spiraalboren Ø	13 mm
Slag	260 mm
Magneetkracht	8.000 N
Magneetoppervlakte	216 x 86 MM
Koelvloeistof	automatisch, extern
Netto gewicht	21,5 kg
Omschrijving	**Artikel-Nr.**
Magpro 52 Air - Geleverd in een koffer met **veiligheidsketting**, toebehoren en smeersysteem	490000
Toebehoor (optioneel)	**Artikel-Nr.**
Kernborenset 30 mm Ø 12,14,16,18,20,22 mm en uitdrijfstift	490145
HM-Kernborenset 30 mm Ø 12,14,16,18,20,22 mm en uitdrijfstift	490148
„Goldfinger" Kernborenset TiN-coated 30 mm Ø 12,14,16,18,20,22 mm en uitdrijfstift	490145TiN
Boorkop en adapter 13 mm	490152A
Magnetische spanenverwijderaar	490153
High performance snijolie spray voor optimale koeling en hoger snijvermogen (400 ml)	490020

Optionele boorkop met Weldon 19 mm adapter voor spiraalboren

Kernboren tot Ø 52 mm

Geleverd met veiligheidsketting, gereedschap en externe koelvloeistofdruktank

Optional: boorkop en adapter 13 mm Art. 490152A

TOEBEHOOR - UNIVERSEEL TOEPASBAAR

Toebehoor	Omschrijving	Artikel-Nr.
	13 mm boorkop met adapter 19 mm (Magpro Adjust-serie) 13 mm voor Magpro 35 16 mm voor Magpro 50	 490152A 490152 490173
	Snelspanboorkop Weldon 19 mm voor Magpro 35 voor Magpro 50	 490151 490172
	Adapter met Weldon 19 mm voor FEIN® kernboren < 50 mm met Quick-in opname, 1 uitwerper / centreerpen	 490154
	Verlenging 80 mm Weldon 19	 490157
	MK3 quickwissel adapter voor draadsnijtaps MT3 M3 tot M14 M5 tot M22	 490162 490165
	Weldon 32 mm MK3 industriële adapter voor kernboren Ø 61 mm met automatische interne smering	 490163
	Koelsmeerpen voor draadsnijders en zaagbladen voor gebruik (inhoud: 350 g)	 740860

Toebehoor	Omschrijving	Artikel-Nr.
	Boorkop 16 mm, MK3-adapter	 490164
	MK3/Quick Release Weldon 19 voor Magpro 80	 490168
	Adapter Quick-in voor Weldon 19 mm kernboren, 1 uitwerper / centreerpen	 490156
	Verlenging 100 mm Weldon 19	 490158
	Quickwissel draadsnijtaps M3 bis M14 (einzeln) M5 bis M22 (einzeln)	 490162 M3-14 490165 M5-22
	Magnetische spanenverwijderaar	 490153
	High performance snijolie spray voor optimale koeling en hoger snijvermogen (400 ml)	 490020

AFMETINGEN IN MM

MAGPRO TP 2000

MAGPRO 35 Kompakt

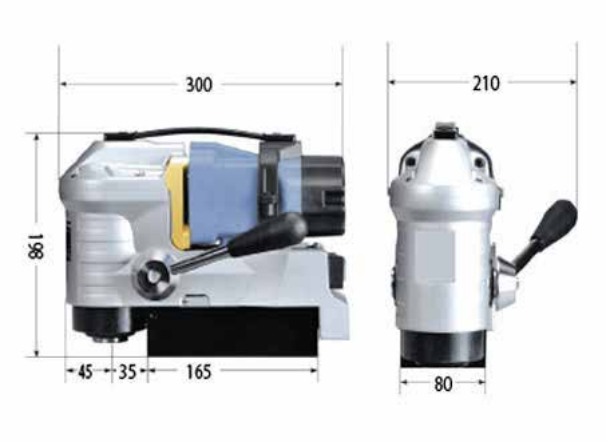

MAGPRO 35 Semi Automatic

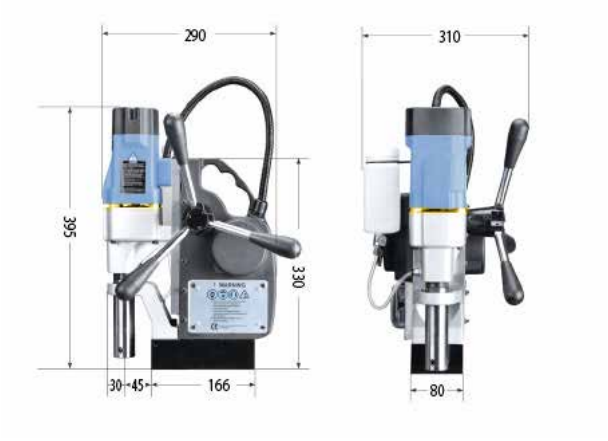

MAGPRO 40/1s Adjust

MAGPRO 75/4s

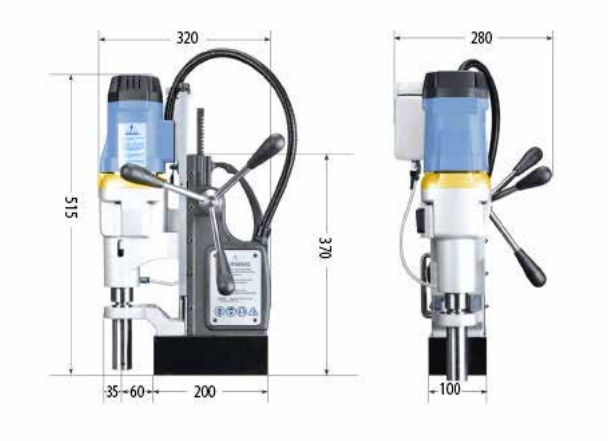

MAGPRO 75/4s Swivel Base

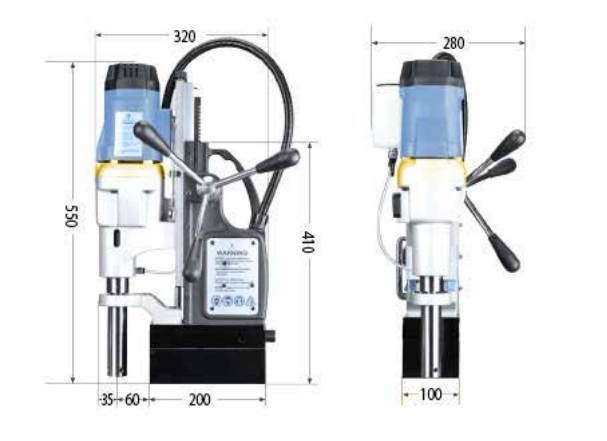

MAGPRO 35

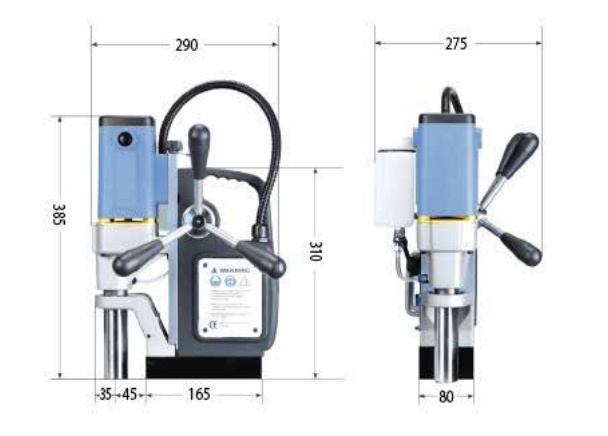

MAGPRO 35/1s, 35/2s, 50/2s Adjust

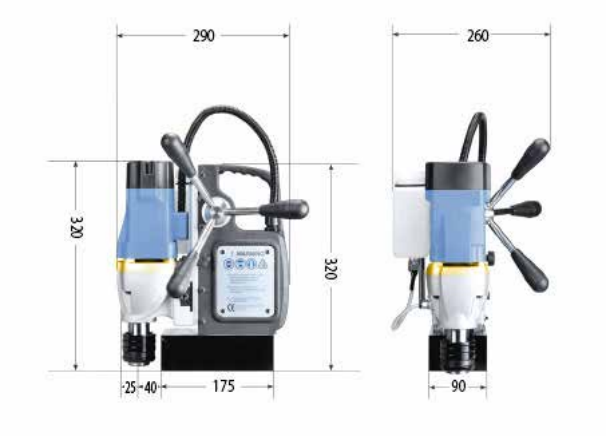

MAGPRO 40/2s

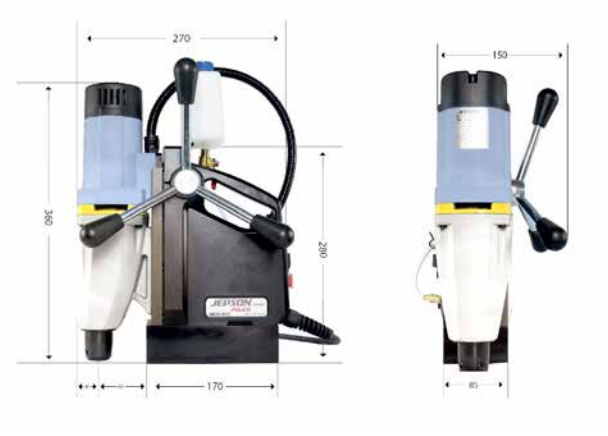

MAGPRO 50/2s

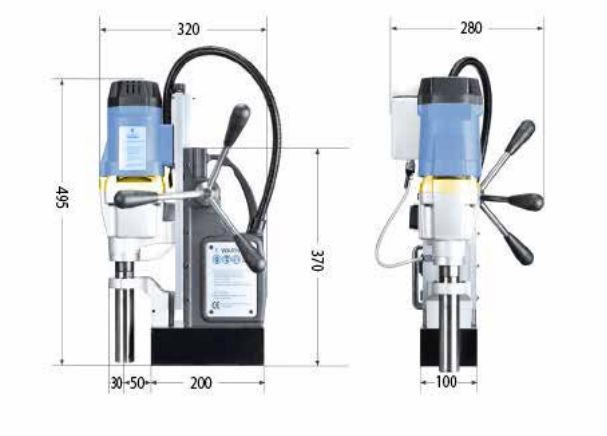

MAGPRO 80/4s

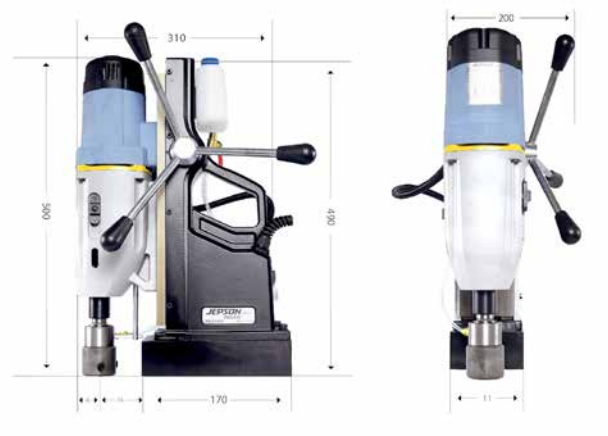

MAGPRO 120/4s

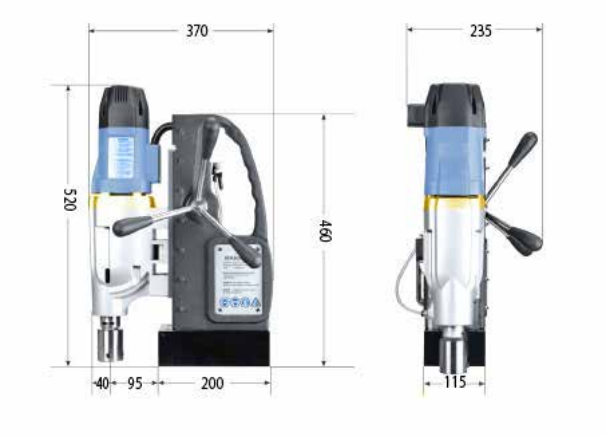

KERNBOREN HSS-CO
SNELLER EN ZUINIGER BOREN

KERNBOREN VAN JEPSON POWER

Met onze kernboren wordt het bewerkingsgebied tot een minimum beperkt.
Dit maakt het boorproces zuiniger, sneller en er wordt een langere standtijd bereikt.
Het resultaat zijn bijzonder precieze gaten zonder voorboren.

In combinatie met de Magpro magneetkernboormachines van Jepson Power zijn onze kernboren geschikt voor het bewerken van staal en inox.

Eigenschappen van onze kernboren	
Hoge hittebestendigheid	✓
Hoge slijtagebescherming	✓
Kobalt inhoud	✓
Weldonopname 19 mm oder 32 mm	✓
Herslijpbaar	✓

Kernboren is aanzienlijk goedkoper dan spiraalboren en verkort de duur van het boorproces drastisch.

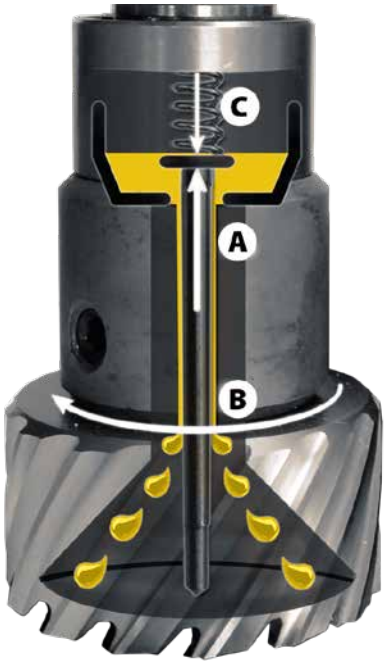

GEÏNTEGREERDE KOELMIDDELTOEVOER

A Bij het plaatsen van de kernboor wordt de koelmiddeltoevoer door de uitdrijfstift gestart.

B De rotatie van de kernboor brengt het koelmiddel naar de gewenste locaties.

C Aan het einde van het boorproces duwt de uitdrijfstift de boorkern uit en wordt de koelmiddeltoevoer automatisch gestopt.

KERNBOREN HSS-CO

Met kernboren van JEPSON
zuinig en sneller boren!
HSS-Co kernboren uit gehard staal*

HSS-Co
kernboren - kort

> Ø 12 - 60 mm
> 30 mm boordiepte
> 19 mm Weldonopname
voor boren tot Ø 60 mm

Ø mm	Art. Nr.	Ø mm	Art. Nr.
12S	490212	36S	490236
13S	490213	37S	490237
14S	490214	38S	490238
15S	490215	39S	490239
16S	490216	40S	490240
17S	490217	41S	490241
18S	490218	42S	490242
19S	490219	43S	490243
20S	490220	44S	490244
21S	490221	45S	490245
22S	490222	46S	490246
23S	490223	47S	490247
24S	490224	48S	490248
25S	490225	49S	490249
26S	490226	50S	490250
27S	490227	51S	490251
26S	490226	52S	490252
27S	490227	53S	490253
28S	490228	54S	490254
29S	490229	55S	490255
30S	490230	56S	490256
31S	490231	57S	490257
32S	490232	58S	490258
33S	490233	59S	490259
34S	490234	60S	490260
35S	490235		

Uitdrijfstift voor kernboren Ø 12 - 60 mm Weldon 19	
Ø mm	**Art. Nr.**
Uitdrijfstift 075	490200

HSS-Co
kernboren - kort

> Ø 61 - 130 mm
> 30 mm boordiepte
> 32 mm Weldonopname
voor boren vanaf Ø 61 mm

Ø mm	Art. Nr.	Ø mm	Art. Nr.
61S	490261	83S	490283
62S	490262	84S	490284
63S	490263	85S	490285
64S	490264	86S	490286
65S	490265	87S	490287
66S	490266	88S	490288
67S	490267	89S	490289
68S	490268	90S	490290
69S	490269	91S	490291
70S	490270	92S	490292
71S	490271	93S	490293
72S	490272	94S	490294
73S	490273	95S	490295
74S	490274	96S	490296
75S	490275	97S	490297
76S	490276	98S	490298
77S	490277	99S	490299
78S	490278	100S	4902100
79S	490279	110S	4902110
80S	490280	120S	4902120
81S	490281	130S	4902130
82S	490282		

Uitdrijfstift voor kernboren Ø 61 - 100 mm Weldon 32	
Ø mm	**Art. Nr.**
Uitdrijfstift 090	490201

***Co-inhoud variabel**

MADE IN GERMANY

HSS-Co kernboren - lang

> Ø 12 - 60 mm
> 50 mm boordiepte
> 19 mm Weldonopname
voor boren tot Ø 60 mm

Ø mm	Art. Nr.	Ø mm	Art. Nr.
12L	490512	36L	490536
13L	490513	37L	490537
14L	490514	38L	490538
15L	490515	39L	490539
16L	490516	40L	490540
17L	490517	41L	490541
18L	490518	42L	490542
19L	490219	43L	490543
20L	490520	44L	490544
21L	490521	45L	490545
22L	490522	46L	490546
23L	490523	47L	490547
24L	490524	48L	490548
25L	490525	49L	490549
26L	490526	50L	490550
27L	490527	51L	490551
26L	490526	52L	490552
27L	490527	53L	490553
28L	490528	54L	490554
29L	490529	55L	490555
30L	490530	56L	490556
31L	490531	57L	490557
32L	490532	58L	490558
33L	490533	59L	490559
34L	490534	60L	490560
35L	490535		

Uitdrijfstift voor kernboren Ø 12 - 60 mm Weldon 19	
Ø mm	**Art. Nr.**
Uitdrijfstift 100	490500

HSS-Co kernboren - lang

> Ø 61 - 130 mm
> 50 mm boordiepte
> 32 mm Weldonopname
voor boren vanaf Ø 61 mm

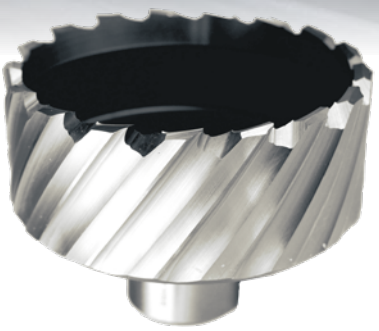

Ø mm	Art. Nr.	Ø mm	Art. Nr.
61L	490561	83L	490583
62L	490562	84L	490584
63L	490563	85L	490585
64L	490564	86L	490586
65L	490565	87L	490587
66L	490566	88L	490588
67L	490567	89L	490589
68L	490568	90L	490590
69L	490569	91L	490591
70L	490570	92L	490592
71L	490571	93L	490593
72L	490572	94L	490594
73L	490573	95L	490595
74L	490574	96L	490596
75L	490575	97L	490597
76L	490576	98L	490598
77L	490577	99L	490599
78L	490578	100L	4905100
79L	490579	110L	4905110
80L	490580	120L	4905120
81L	490581	130L	4905130
82L	490582		

Uitdrijfstift voor kernboren Ø 61 - 100 mm Weldon 32	
Ø mm	**Art. Nr.**
Uitdrijfstift 120	490501

DE KRACHTIGE KERNBOOR MET TIN COATING

Assortiment GOLDFINGER - volgeharde vertinde HSS kernboren:
van 12 mm (490212TiN) t/m 60 mm (490260 TiN)
met Weldon 19 mm opname en 30 mm snijlengte

Artikel-Nr.	Ø [mm]
490200	Uitdrijfstift 075 (Weldon 19)
490212TiN	12
490213TiN	13
490214TiN	14
490215TiN	15
490216TiN	16
490217TiN	17
490218TiN	18
490219TiN	19
490220TiN	20
490221TiN	21
490222TiN	22
490223TiN	23
490224TiN	24
490225TiN	25
490226TiN	26
490227TiN	27
490228TiN	28
490229TiN	29
490230TiN	30
490231TiN	31
490232TiN	32
490233TiN	33
490234TiN	34
490235TiN	35

Artikel-Nr.	Ø [mm]
490236TiN	36
490237TiN	37
490238TiN	38
490239TiN	39
490240TiN	40
490241TiN	41
490242TiN	42
490243TiN	43
490244TiN	44
490245TiN	45
490246TiN	46
490247TiN	47
490248TiN	48
490249TiN	49
490250TiN	50
490251TiN	51
490252TiN	52
490253TiN	53
490254TiN	54
490255TiN	55
490256TiN	56
490257TiN	57
490258TiN	58
490259TiN	59
490260TiN	60
490145TiN	**Set Ø 12, 14, 16, 18, 20, 22 mm + uitdrijfstift**
490145InTiN	**Set 9/16" | 5/8" | 11/16" | 3/4" | 13/16" | 15/16" + uitdrijfstift**

TiN betekend een zeer hoge slijtvastheid, en een geringe reactivering, daardoor wordt de slijtage door koudoplassing aanzienlijk verminderd. De tincooting maakt chippen mogelijk van harde staal soorten, bijv: ST 52 en edelstaal, in tegenstelling met HSS-Cobalt, hiermee is vooral ST 37 mogelijk .

ASSORTIMENT

- Volgeharde vertinde HSS kernboor
- Levering van 12 mm (490212TiN) t/m 60 mm (490260 TiN)
- Weldon 19 mm opname
- Boordiepte: 30 mm
- Set 490145TiN 12,14,16,18,20, en 22 mm + uitdrijfstift
- Set 490145InTiN Ø 9/16" | 5/8" | 11/16" | 3/4" | 13/16" | 15/16" + uitdrijfstift

Coarting eigenschappen	
Hardheid	2.300 ± 200 HV
Max. termparatuur	500 °C / 930 °F
Wrijvingscoefficient in staal	0,6
Laagdikte	1 - 4 µm
Kleur	goud

Vergelijking: machinale bewerking in gereedschapsstaal ST 52

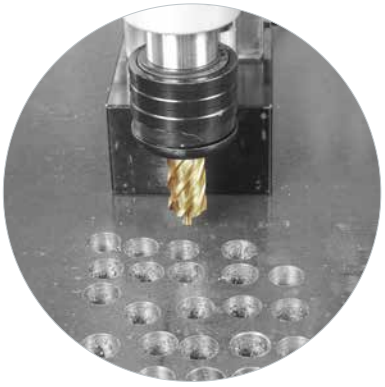

TiN boor Ø 20 mm

meer dan 29 boorgaten

Boring in 28 seconden

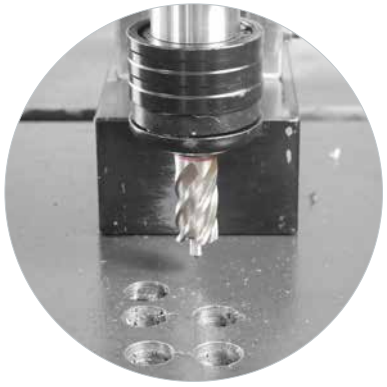

HSS-Co Ø 20 mm

5 boorgaten

Boring in 42 seconden

KERNBOOR SETS

MADE IN GERMANY

„GOLDFINGER"

De krachtige kernboor met TiN coating

Art. 490145TiN

- Ø 12, 14, 16, 18, 20, 22 mm + uitdrijfstift
- Boordiepte: 30 mm
- Weldonopname 19 mm
- Zeer hoge slijtvastheid en een geringe reactivering
- Langste levensduur

Art. 490145InTiN:

- Ø 9/16" | 5/8" | 11/16" | 3/4" | 13/16" | 15/16" + uitdrijfstift

HSS-Co Kernborenset

Art. 490145

- Ø 12, 14, 16, 18, 20, 22 mm + uitdrijfstift
- Boordiepte: 30 mm
- Weldonopname 19 mm
- Volslijptechnologie
- Langere levensduur
- Verbeterte spaanafvoer

Art. 490145InTiN:

- Ø 9/16" | 5/8" | 11/16" | 3/4" | 13/16" | 15/16" + uitdrijfstift

Hardmetalen Kernborenset

Art. 490148

- Ø 12, 14, 16, 18, 20, 22 mm + uitdrijfstift
- Boordiepte: 35 mm
- Weldonopname 19 mm
- Kernboren in roestvrij staal
- Langere levensduur
- Verbeterte spaanafvoer

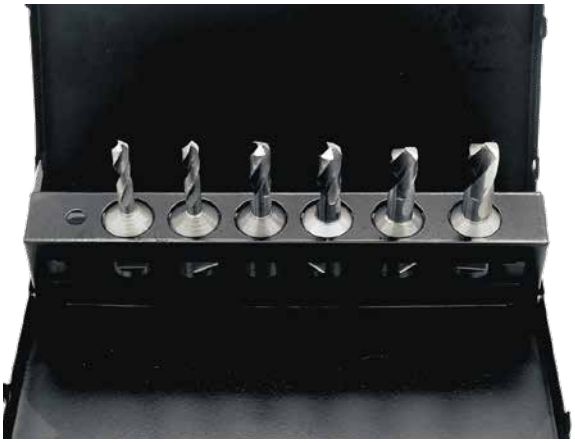

HSS Spiraalborenset

Art. 490400SET

- Ø 6, 7, 8, 9, 10, 11 mm
- Boordiepte: 30 mm
- Weldonopname 19 mm
- Boren in kleine ruimtes

HSS VERZINKBOREN

met 19 mm Weldonopname

HSS 90 ° verzinkboor Ø 30-63 mm
Voor ijzer, staal, gietmaterialen - voor braam- en trillingsvrij verzinken en ontbramen

Voor het ontbramen van boorgaten en het verzinken van schroeven.

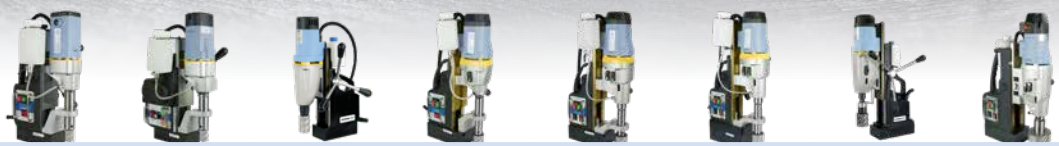

Art.Nr,	Ø [mm]	MP 35	MP 35 SA	MP 40 2S	MP 50 2S	MP 75 4S	MP 75 4S SW	MP 80 4S	MP 120 4S
490830	**30**	√	√	√	√	√	√	√	√
490840	**40**				√	√	√	√	√
490850	**50**				√	√	√	√	√
490855	**55**					√	√	√	√
490863	**63**								√

HSS SPIRAALBOREN

met 19 mm Weldonopname
30 mm zaagdiepte

Ideaal voor gebruik op de MagPro 35 Kompakt

HSS spiraalboor Ø 6 - 11 mm
Voor ijzer, staal, gietmaterialen

Materiaal: HSS
Snijrichting: rechts
Punt hoek: 130 °
19 mm Weldon-schacht

Art.Nr,	Ø [mm]
490406	6
490407	7
490408	8
490409	9
490410	10
490411	11
490400SET	6 | 7 | 8 | 9 | 10 | 11

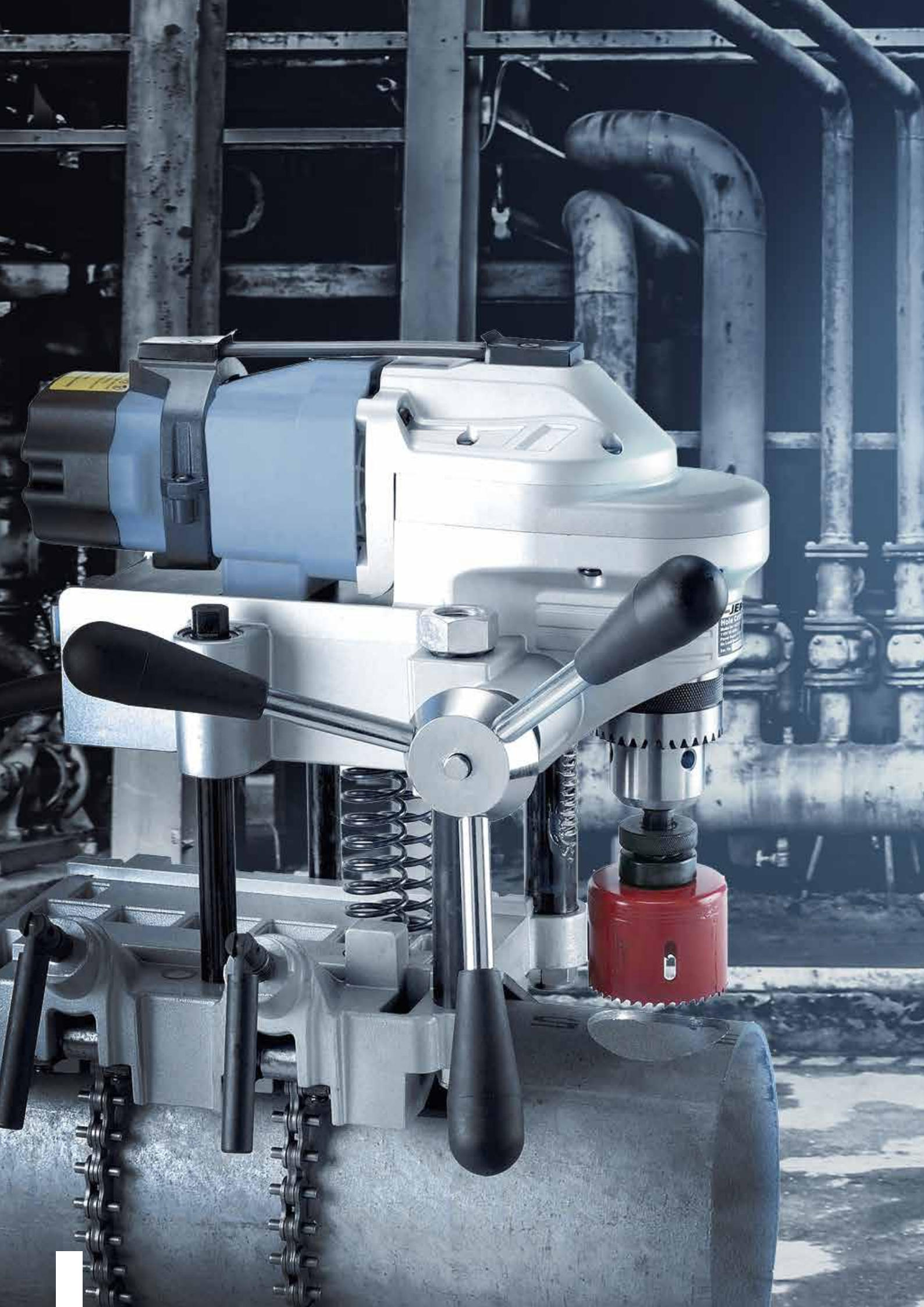

LSBM127
ELEKTRISCHE GATZAAGBOORMACHINE

- De LSBM127 is ideaal voor het boren met een maximale boordiameter van Ø 127 mm in buizen met Ø 32 - 203 mm, met optionele ketting set ook geschikt voor buizen tot Ø 600 mm.
- Geïntegreerde waterpas voor een eenvoudige en veilige uitlijning van de gatzaag.
- Bedieningshendel zonder gereedschap links en rechts te gebruiken.
- Overbelastingbeveiliging

Bedieningshendel zonder gereedschap links en rechts te gebruiken.

Geïntegreerde waterpas

De kettingset is snel gemonteerd

Technische gegevens	
Motorvermogen	1.100 W
Spanning	230 V / 50 Hz
Onbelast toerental	130 min^{-1}
Gereedschapsopname	1 - 16 mm
Max. boorcapaciteit	Ø 127 mm
Pijpklem capaciteit	Ø 32 -203 mm optioneel 32 - 600 mm
Isolatieklasse	1, enkele geleider
Overbelastingsbeveiliging	geïntegreed
Netto gewicht	14,5 kg
Afmetingen	319 x 270 x 302 mm
Kabellengte	2,5 m

Omschrijving	Artikel-Nr.
JEPSON Power LSBM127 - Elektrische Gatzaagboormachine voor buizen Ø 32 - 203 mm - Geleverd in kunststof koffer met 16 mm gereedschapsopname, bedieningshendel set en wtoebehoren	490060
Toebehoor (optioneel)	**Artikel-Nr.**
Ketting set voor buizen Ø 32 - 600 mm	490061

JEPSON POWER
ALLOW TAP TO
OUT IN A
THAT THE
THE CORRECT
THE TAP

GSMPRO M18 ELEKTRISCHE TAPMACHINE

De M18 tapper is snel en gemakkelijk voor tapen van gaten. Het ontwerp van de speciale versnellingsbak, zorgt voor een nauwkeurige bediening van de tapper:

- Zonder druk op de draadtap, draait de machine niet
- Duw op de spindel voor rechtsom draaien op geringere snelheid (280 rpm)
- Trek de spindel voor linksdraaiend bij hogere snelheid (680 rpm)

De speciaal ontworpen motor heeft een hoog koppel bij lagere toeren.
Hierdoor kan de gebruiker een regelbaar vermogen bereiken, waardoor de M18 tapper het ideale gereedschap voor tappen in een enkele bewerking is. Geleverd met universele opname van M6-M18. De ergonomische handgreep helpt de bediener de draadtappen recht te houden. De machine heeft een extra handgreep om het hefboomeffect tegen te gaan. Uitgerust met een diepte aanslag voor het tappen in doorlopende en blinde gaten.

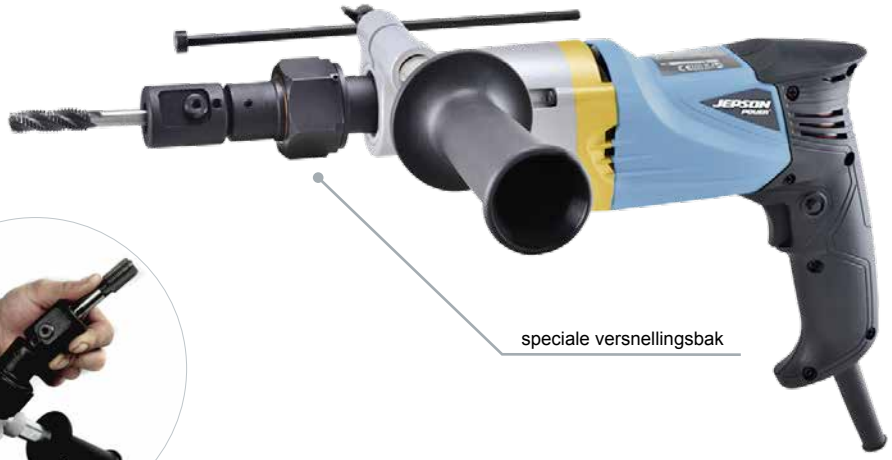

Geleverd met koffer

Flexibele draadhouder

Technische gegevens	
Motorvermogen	450 W
Spanning	230 V / 50 Hz
Onbelast toerental	rechts: 280 min^{-1} links: 680 min^{-1}
Draadsnijtaps	M6 - M18
Max. draadsnijtaps	in staal: 18 mm in aluminium: 16 mm
Isolatieklasse	1, enkele geleider
Overbelastingsbeveiliging	geïntegreed
Netto gewicht	3,15 kg
Afmetingen	400 x 80 x 200 mm
Kabellengte	3 m

Omschrijving	Artikel-Nr.
JEPSON Power GSMPRO M18 - Elektrische Tapmachine 230V - geleverd in kunststof koffer met veiligheidskoppeling, zijhandgreep, diepteaanslag en toebehoren	495090

JEPSON POWER
ELECTRIC BEVELER 15-60
Power Input: 1.100 W
No load speed: 1.100 rpm
Voltage: 230V / 50Hz
Ref. 495020
ON
OFF
15
30
37.5
45
60
WARNING: Always wear ear and eye protection when operating this machine.
WARNING: To reduce the risk of injury, user must read and understand instruction manual.
CAUTION: Do not expose to rain or use in damp locations.

ELECTRIC BEVELER 0/15-60/TUBE
LASKANTENFREES

- De soepel lopende AC inductie-motor levert een hoog koppel en een lange levensduur
- Instelbare freeshoek voor 0° en15° - 60° • Max freesbreedte: 21 mm
- Afkanten van buizen met Ø 150 tot Ø 350 mm, met optionele adapter Ø 300 tot Ø 600 mm
- Inclusief 12 wisselmesjes, adaptervoet voor buizen met Ø 150 - 350 mm, gereedschapshouder en toebehoren
- Wisselmesjes snel en eenvoudig te vervangen
- Precies instelbare freesdiepte

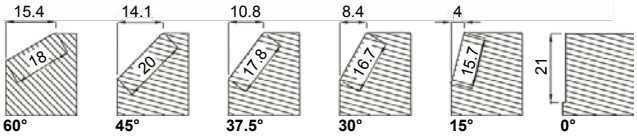

Ideaal voor laskanten voorbereiding

Precies instelbare freeshoogte en freeshoek

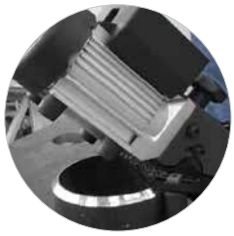

Afkanten van buizen van Ø 150 tot Ø 350 mm, met optionele adapter Ø 300 tot Ø 600 mm

Geleverd in reiskoffer met 12 wisselmesjes en gereedschapshouder

inclusief 12 wisselmesjes en gereedschapshouder - robuuste constructie

Optioneel:
12 wisselmesjes
Art. 495030

Technische gegevens	
Motorvermogen	1.100 W
Spanning	230 V / 50 Hz
Onbelast toerental	3.000 min^{-1}
Hoek instellingen	**60°:** 18 mm, **45°:** 20 mm **37,5°:** 17,8 mm, **30°:** 16,7 mm **15°:** 15,7 mm, **0°:** 21 mm
Afmetingen	503 x 350 x 248 mm
Netto gewicht	20,3 kg

Omschrijving	Artikel-Nr.
Laskantenfrees 0/15-60/Tube - geleverdin een reiskoffer met 12 wisselmesjes, adaptervoet voor buizen met Ø 150 - Ø 350 mm, gereedschapshouder en toebehoren	495020N
Toebehoor (optioneel)	**Artikel-Nr.**
Adaptervoet voor buizen met Ø 300 tot Ø 600 mm	495040
12 wisselmesjes	495030

ELECTRIC BEVELER 30° / 45° LASKANTENFREES

- Uitstekend voor het werk op ronde, rechte en gebogen oppervlakken en vormen
- Traploos instelbare snelheid voor de bewerking van verschillende materialen
- Inclusief 30° & 45° gereedschapsopname met 3 snijplaatjes
- Met behulp van standaard driehoek hardmetalen inserts
- Traploze instelling van de freeshoogte zonder gereedschap
- Overbelastingbeveiliging

Ideaal voor het ontbramen en afkanten van rondingen en gaten afschuinen van laskanten op 30° en 45°

Traploos instelbare freeshoogte, instelbare schaal

Gereedschapsopname met 3 snijplaatjes

Optioneel: snijplaatjes Art.: 495001

Technische gegevens	
Motorvermogen	1.200 W
Spanning	230 V / 50 Hz
Onbelast toerental	3000 - 6000 min^{-1}
Laskant	30° en 45°
Max. freeshogte (45°)	6 mm
Min. Ø om binnengaten te fresen	22 mm
Netto gewicht	4,7 kg

Omschrijving	Artikel-Nr.
JEPSON elektrische Laskantenfrees - geleverd in een koffer met 30° & 45° gereedschapsopname, en 3 snij-plaatjes	495000N
Toebehoor (optioneel)	**Artikel-Nr.**
10 snijplaatjes	495001

ELECTRIC BEVELER 45 / 10.6
LASKANTENFREES

- Uitstekend voor het werk op ronde, rechte en gebogen oppervlakken en vormen
- 6 instelbare snelheden voor de bewerking van verschillende materialen
- Inclusief 45° gereedschapsopname met 6 snijplaatjes
- Met behulp van vierhoek hardmetalen inserts
- Wisselmesjes snel en eenvoudig te vervangen
- Traploze instelling van de freeshoogte zonder gereedschap
- Overbelastingsbeveiliging

Traploos instelbare freeshoogte, instelbare schaal

Incl. 45° gereedschapsopname

Ontbramen en afkanten van rondingen en gaten afschuinen van laskanten begint bij Ø 30 mm

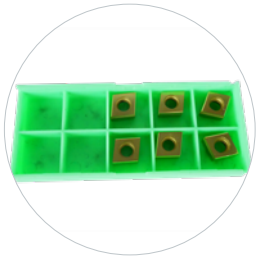

Optioneel: 6 snijplaatjes Art.: 495011

Technische gegevens	
Mortorvermogen	1.800 W
Spanning	230 V / 50 Hz
6 snelheden	2.300, 2.600, 3.700, 4.800, 5.800, 6.500 min^{-1}
Laskant	45° (30° & 37,5° optioneel)
Max. freeshoogte (45°)	10,6 mm
Min. Ø om binnengaten te fresen	30 mm
Netto gewicht	6,5 kg

Omschrijving	Artikel-Nr.
JEPSON elektrische Laskantenfrees 45/10.6 - geleverd in een koffer met 45° gereedschapsopname met 6 snijplaatjes en toebehoren	495010
Toebehoor (optioneel)	**Artikel-Nr.**
Snijplaatjes (VE 6 Stuks)	495011
37.5° gereedschapsopname	495016
30° gereedschapsopname	495015

BUIZENSCHUURDER & POLIJSTMACHINE 760/40

- Toepasselijk voor het grof slijpen tot spiegel polijsten
- Hoge efficiëntie motor met variabele fullwave feedback
- Elektronische toerentalregeling voor zachte start
- Hoge stabiele schijven maken een nauwkeurige controle van de schuurbanden
- Zonder gereedschap wissel van de schuurmiddelen
- De grote rondlopende hoek maakt eenvoudig en snel voorbereiden en afwerken van de buis constructies (bijv. Leuningen)

Perfect voor het afwerken van buisvormige structuren

Past perfect bij tot 270 ° contact opnemen met de hele bochten

Starter pack
Art. 495050

Leveringsomvang
1: Kunststofkoffer (572 x 362 x 238 mm)
2: Schuurbanden
80 (40 x 760 mm) een stuk
100 (40 x 760 mm) een stuk
120 (20 x 760 mm) een stuk
3: Oppervlak polijstband (40 x 760 mm)

Technische gegevens	
Motorvermogen	1.200 W
Spanning	230 V / 50 Hz
Onbelast toerental	1.600 - 3.200 min^{-1}
Oppervlak snelheden	3 - 12 m/s
Max. bandlengte	760 mm
Max. bandbreedte	40 mm
Netto gewicht	3,4 kg

Omschrijving	Artikel-Nr.
JEPSON Buizenschuurder 760/40 - Geleverd in kunststofkoffer met toebehoren	495050

TOEBEHOREN VOOR BUIZENSCHUURDER & POLIJSTMACHINE 760/40

High Performance Zirconia Schuurbanden

Omschrijving:
- Katoen / polyester drager met additieven, zirkonium schuurkorrel, dubbele hars, gesloten structuur.

Belangrijkste toepassingen en voordelen:
- Extreem lange levensduur en zeer efficiënte verwijdering. Grove korrels zijn geschikt voor grof voorbewerken van staal en gietijzer. Ook geschikt voor natte applicatie.

Aanbevolen toepassingen:
- Slijpen en reinigen van werkstukken, verwijderen van verf, afvlakking van kleine oppervlakten, slijpen van buizen en innerlijke oppervlakten van gaten, ontbramen, verwijderen van kleine en grote lassen, laspunten en calamine.

Geschikte materialen:
- Mild en gelegeerd staal, roestvrij staal, aluminium, non-ferro metalen, gietijzer en legeringen.

Omschrijving	Inhoud	Artikel-Nr.
Schuurbanden 40 x 760 mm - P080	10 stuk	495WS080
Schuurbanden 40 x 760 mm - P100	10 stuk	495WS100
Schuurbanden 40 x 760 mm - P120	10 stuk	495WS120

Polijstbanden X-Flex voor oppervlakten

Dit materiaal is uniek op de markt. Dank de bijzondere structuur is het zeer flexibel en voorkomt het loskomen van het polijstmateriaal van het draagmateriaal. Ideaal om met smalle banden te werken, het is eenvoudig en maakt daarom ook het gebruik op zeer compacte machines mogelijk.

Omschrijving	Inhoud	Artikel-Nr.
X-Flex - bruin 40 x 760 mm - grof	20 stuk	495WS103
X-Flex - rood 40 x 760 mm - middel	20 stuk	495WS104
X-Flex - blauw 40 x 760 mm - zeer fijn	20 stuk	495WS105

SATINEER-, SCHUUR- & POLIJST-MACHINE 100

- Toepassingsmogelijkheden van grof slijpen tot finishing
- Door de elektronica blijft de snelheid constant, zelfs onder belasting
- Elektronische soft start
- Opblaasbare rol (pomp inbegrepen) past zich aan het te bewerken oppervlakte aan
- Schuurmiddelen zijn zonder gereedschap te wisselen
- Gebruik van zowel slijpschijven en schuurbanden

Technische gegevens	
Motorvermogen	1.200 W
Spanning	230 V / 50 Hz
Onbelast toerental	1000 - 2.400 min^{-1}
Max. Ø gereedschap	100 mm
Max. brede gereedschap	100 mm
Gereedschapsopname	Ø 19 mm x 100 mm met spindelvergrendeling
Netto gewicht	4,8 kg

Omschrijving	Artikel-Nr.
JEPSON Satineermachine 100 - geleverd in kunststof-koffer met toebehoren	495080

Oude metalen oppervlakten worden weer als nieuw

Starter pack
Art. 495080

Oppervlakte schuurrol

Aandrijfpoelie voor banden

Oppervlak polijstbanden

Schuurband

Schuurbanden:
80, 100, 120 elk een stuk

Luchtpomp

Oppompbare schuurrol

Klittenband sluitimg strap

Oppervlak polijstbanden

TOEBEHOREN VOOR SATINEER-, SCHUUR- & POLIJST-MACHINE 100

Oppervlakten polijst- / Schuurrollen voor Satineermachinen

Aanbevolen toepassingen: Polijsten en reinigen, fijn slijpen op kleine en grote oppervlakten. Verwijderen van oxidelagen of fouten van eerdere verwerkingsfasen.
Geschikte materialen: Roestvrij staal, standaard of gelegeerd staal, non-ferro metalen en legeringen, aluminium, gietijzer, titanium, kunststof en hout

Omschrijving	Inhoud	Artikel-Nr.
SB 100 x 314 - grof	5 stuk	495DP100
SB 100 x 314 - middel	5 stuk	495DP101
SB 100 x 314 - zeer fijn	5 stuk	495DP102

Zirkonia polijst-/ Schuurrollen voor Satineermachinen

Eigenschappen en voordelen: Dankzij breed schuurspectrum kan de gebruiker snel en efficiënt verschillende oppervlakten bewerken. **Aanbevolen toepassingen:** Licht ontbramen en reinigen, fijn slijpen op kleine en grote oppervlakten. Verwijderen van oxidelagen of sporen van eerdere verwerkingsfasen. **Geschickte materialen:** Roestvrij staal, standaard of gelegeerd staal, non-ferro metalen en legeringen, aluminium, gietijzer, titanium, kunststof en hout.

Omschrijving	Inhoud	Artikel-Nr.
SB 100 x 314 - P080	10 stuk	495DP103
SB 100 x 314 - P100	10 stuk	495DP104
SB 100 x 314 - P120	10 stuk	495DP105

Wielen uit polishing vlies voor Satineermachinen

Eigenschappen en voordelen: De wielen uit polishing vlies met gat zorgen voor een constante resultaat in de afwerking, sterke ventilatie, flexibiliteit, extreme gebriuksgemak, een laang geluidsniveau, de weerstand tegen verstopping en kan met perslucht of water gereinigd worden. Het schuurwerktuig, door 4 wiggen gedreven, werkt effectief en rollen kunnen gemakkelijk vevangen worden. **Aanbevole toepassingen:** Licht ontbramen en reinigen. Satijn afwerking op kleine en grote oppervlakten. Verwijderen van oxidelagen en sporen van eerdere verwerkingsstappen, evenals perfecte afwerking na het buigen, lassen of stampen.
Geschikte materialen: Roestvrij staal, standaard of gelegeerd staal, non-ferro metalen en legeringen, aluminium, gietijzer, titanium en kunststof.

Omschrijving	Inhoud	Artikel-Nr.
SB 100 - grof	4 stuk	495DP106
SB 100 - middel	4 stuk	495DP107
SB 100 - zeer fijn	4 stuk	495DP108

Wielen met stof/vlies - combinatie voor Satineermachinen

Eigenschappen en voordelen: Ze bieden een sterkere snij capaciteit ten opzichte van nietgeweven wielen, en zorgen voor een uitstekende afwerkingsniveau en maximaal comfort, gekoppeld aan een sterke ventilatie en een laag geluidsniveau, de typische vlies eigenschappen. Het schuurwerktuig, door 4 wiggen gedreven, werkt effectief en rollen kunnen gemakkelijk vervangen worden. **Aanbevolen toepassingen:** Licht ontbramen en reinigen. Satijn afwerking op kleine en grote oppervlakten. Verwijderen van oxidelagen en sporen van eerdere verwerkingsstappen. **Geschikte materialen:** Roestvrij staal, standaard of gelegeerd staal, non-ferro metalen en legeringen, aluminium, gietijzer en titanium.

Omschrijving	Inhoud	Artikel-Nr.
SB 100 - grof	4 stuk	495DP109
SB 100 - middel	4 stuk	495DP110
SB 100 - zeer fijn	4 stuk	495DP111

PRODUCTTRAINING

U hebt de opdracht, wij hebben de tools!

Wij bieden specifieke oplossingen voor het zagen en boren in staal en RVS en delen graag zo veel mogelijk gedetailleerde informatie over onze producten.

Neem gerust contact met ons op voor producttraining via videoconferentie om onze producten beter te leren kennen.

Persoonlijk advies

Op demodagen, technische trainingsdagen en beurzen delen we graag onze innovatieve zaagtechnologie met u om u de best mogelijke oplossing te bieden voor uw zaagproblemen.

Beurzen en tentoonstellingen

We nemen deel aan beurzen en gespecialiseerde evenementen. Face-to-face contact maken met onze klanten is een essentieel onderdeel van ons bedrijf.

Live productdemonstraties

We nemen contact op met onze klanten om demonstraties te geven op de bouwplaats. Op deze manier krijgen we de beste resultaten en vinden steeds de beste oplossing voor uw problemen.

ONZE WEBSITE

Bezoek ons online op
www.drycutter.com

Jepson Power
op **Instagram**

SUPER HAND DRY CUTTER 8320 | HAND DRY CUTTER 8230N | PREMIUM SUPER DRY CUTTER 9435 | DRY MITER CUTTER 9410ND

DRYTECH® - SAW BLADES

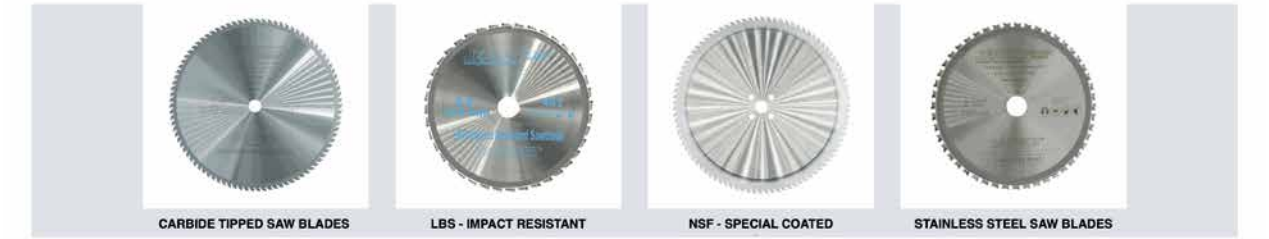

CARBIDE TIPPED SAW BLADES | LBS - IMPACT RESISTANT | NSF - SPECIAL COATED | STAINLESS STEEL SAW BLADES

MAGPRO - MAGNETIC CORE DRILLING MACHINES

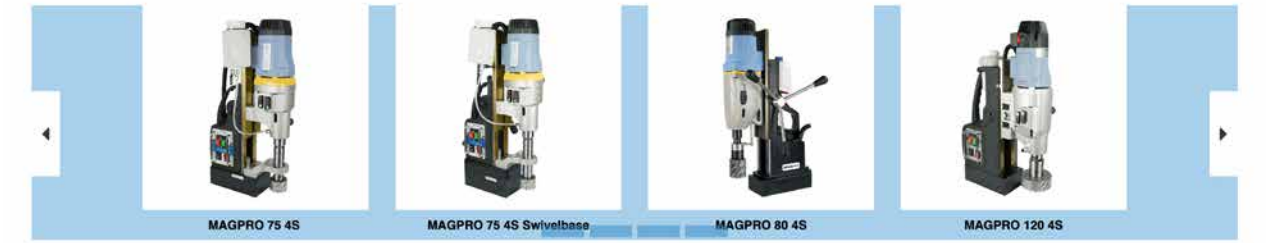

MAGPRO 75 4S | MAGPRO 75 4S Swivelbase | MAGPRO 80 4S | MAGPRO 120 4S

MORE JEPSON POWER MACHINES

ELECTRIC HOLE CUTTING DRILL LSBM127 | ELECTRIC TAPPER GSMPRO M18 | BEVELLING & DEBURRING MACHINE BEVELER 30/45° | BEVELLING & DEBURRING MACHINE BEVELER 45/10.6°

JEPSON POWER® GERMANY
Leading Through Innovation

Jepson Power GmbH
Ernst-Abbe-Straße 5
52249 Eschweiler
Germany

Telefoon +31 (0) 616 578 797
+32 (0) 472 122 285
E-Mail jan.rutjes@jepsonpower.com
Website www.drycutter.com

© JEPSON Power GmbH - veranderingen en fouten voorbehouden